Каталог продукции

Трубопроводная арматура

Арматурный завод "Адмирал"

Архангельск (8182)63-90-72
Астана +7(7172)727-132
Белгород (4722)40-23-64
Брянск (4832)59-03-52
Владивосток (423)249-28-31
Волгоград (844)278-03-48
Вологда (8172)26-41-59
Воронеж (473)204-51-73
Екатеринбург (343)384-55-89
Иваново (4932)77-34-06
Ижевск (3412)26-03-58
Казань (843)206-01-48
Калининград (4012)72-03-81
Калуга (4842)92-23-67
Кемерово (3842)65-04-62
Киров (8332)68-02-04
Краснодар (861)203-40-90
Красноярск (391)204-63-61
Курск (4712)77-13-04
Липецк (4742)52-20-81
Магнитогорск (3519)55-03-13
Москва (495)268-04-70
Мурманск (8152)59-64-93
Набережные Челны (8552)20-53-41
Нижний Новгород (831)429-08-12
Новокузнецк (3843)20-46-81
Новосибирск (383)227-86-73
Орел (4862)44-53-42
Оренбург (3532)37-68-04
Пенза (8412)22-31-16
Пермь (342)205-81-47
Ростов-на-Дону (863)308-18-15
Рязань (4912)46-61-64
Самара (846)206-03-16
Санкт-Петербург (812)309-46-40
Саратов (845)249-38-78
Смоленск (4812)29-41-54
Сочи (862)225-72-31
Ставрополь (8652)20-65-13
Тверь (4822)63-31-35
Томск (3822)98-41-53
Тула (4872)74-02-29
Тюмень (3452)66-21-18
Ульяновск (8422)24-23-59
Уфа (347)229-48-12
Челябинск (351)202-03-61
Череповец (8202)49-02-64
Ярославль (4852)69-52-93

сайт: http://admiral.nt-rt.ru/ || эл. почта: ari@nt-rt.ru

Задвижки клиновые

Задвижки клиновые применяются в качестве запорного устройства на трубопроводах транспортирующих воду, пар, жидкие и газообразные нефтепродукты, агрессивные и неагрессивные технические жидкости и газы.

Задвижки стальные клиновые штампосварные с выдвижным и невыдвижным шпинделем
30с42нж, 30с946нж, 30с947нж, 30с914нж, 30с911нж, 30с925нж, 30с930нж и их аналоги
(DN 150…2200 мм, PN 0,1…1,0 МПа) 6

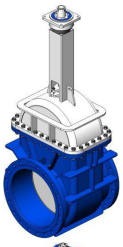

Задвижки стальные клиновые штампосварные с выдвижным и невыдвижным шпинделем
30с941нж, 30с927нж, 30с965нж, 30с950нж и их аналоги
(DN 150…1200 мм, PN 1,6…2,5 МПа) 18

Задвижки стальные клиновые штампосварные с выдвижным шпинделем
30с507нж, 30с907нж и их аналоги
(DN 800…1200 мм, PN 1,6…2,5 МПа) 28

Затворы дисковые

Затворы дисковые применяются в качестве запорного устройства на трубопроводах, транспортирующих воду, пар, жидкие и газообразные нефтепродукты, агрессивные и неагрессивные жидкости и газы.

Затворы стальные дисковые

с резиновым уплотнением
32с906р, 32с908р, 32с910р, 32с916р, 32с930р и их аналоги
(DN 300…3000 мм, PN 0,1…2,5 МПа)

32

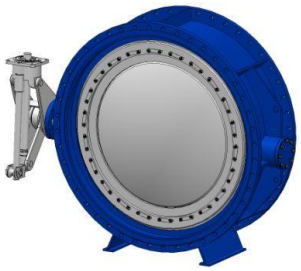

Затворы стальные дисковые

с уплотнением из нержавеющей стали, 3-х эксцентриковые
32с906нж, 32с910нж, 32с916нж, 32с930нж и их аналоги
(DN 300…2000 мм, PN 0,1…2,5 МПа)

40

Затворы (клапаны) обратные

Затворы обратные поворотные применяются для автоматического предотвращения обратного потока рабочей среды в трубопроводах, транспортирующих жидкие и газообразные среды.

Затворы (клапаны) обратные стальные дисковые
19с16нж, 19с38нж, 19с47нж, 19с49нж, 19с70нж и их аналоги
(DN 150…1200 мм, PN 1,0…6,3 МПа) 49

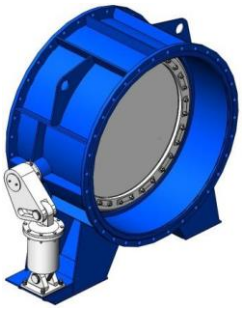

Затворы (клапаны) обратные стальные дисковые с демпфером 54
19с20р и аналоги
(DN 1000…2400 мм, PN 0,1…1,6 МПа)

Затворы (клапаны) обратные титановые дисковые
19тн12бк, 19тн13бк, 19тн14бк и их аналоги 58
(DN 50…500 мм, PN 1,0…2,5 МПа)

Затворы щитовые

Затворы щитовые применяются для перекрытия или регулирования потоков рабочей жидкости в открытых и закрытых каналах, приемных и распределительных камерах с заглубленными отверстиями любого сечения в системах дренажных, очистительных, оросительных сооружений и на других объектах водоподготовки и водоочистки.

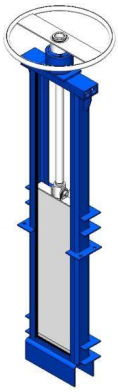

Затворы стальные щитовые
для открытых каналов 62
(размерами от 300..300 мм до 3000…3000 мм)

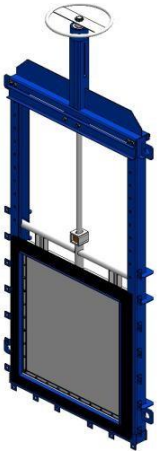

Затворы стальные щитовые
глубинные для закрытых каналов
(размерами от 300..300 мм до 3000…3000 мм) 65

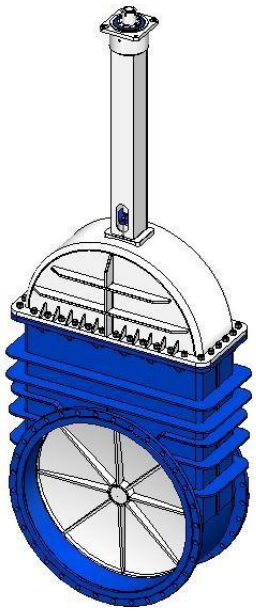

ЗАДВИЖКИ СТАЛЬНЫЕ КЛИНОВЫЕ
штампосварные с выдвижным шпинделем 30с42нж, 30с911нж, 30с914нж, 30с946нж, 30с947нж
DN 150…1800 мм, PN 0,1…1,0 МПа

табличная фигура 30с42нж, 30с46нж, 30с514нж, 30с536нж, 30с542нж, 30с546нж, 30с547нж, 30с911нж, 30с914нж, 30с936нж, 30с942нж, 30с946нж, 30с947нж, 30нж42нж, 30нж46нж, 30нж514нж, 30нж536нж, 30нж542нж, 30нж546нж, 30нж547нж, 30нж911нж, 30нж914нж, 30нж936нж, 30нж942нж, 30нж946нж, 30нж947нж

Предназначены для работы в качестве запорного устройства (без дросселирования) на трубопроводах транспортирующих различные жидкие и газообразные среды нейтральные к материалам основных деталей. Применяются в водопроводном хозяйстве, электроэнергетике, химических производствах, нефтегазопроводах, теплоснабжении.

Задвижки производства арматурного завода «Адмирал» изготавливаются по техническим условиям, стандартам ГОСТ, СТ ЦКБА, ГОСТ Р и конструкторской документации.

Имеют сертификаты соответствия требованиям Технического регламента РФ о безопасности машин и оборудования.

Каждая задвижка проходит контроль качества и испытания.

Особенности конструкции

- Задвижки производства арматурного завода «Адмирал» выполнены в прямоугольном сварном корпусе, имеют меньшую массу в сравнении с литыми задвижками, и могут иметь меньшую строительную длину в сравнении с задвижками со стандартной строительной длиной.
- Клин двухдисковый самоустанавливающийся способствует стабильным показателям высокой герметичности и повышенной ремонтопригодности.
- Герметичность в задвижке обеспечивается коррозионностойкой, износостойкой наплавкой уплотнительных поверхностей диска и корпуса. По отношению к внешней среде герметичность обеспечивается сальниковым уплотнением и прокладкой корпус-крышка.
- Уплотнительные кольца сальникового узла из различных материалов (подбираемых под требования заказчика) снижают фрикционный износ шпинделя и повышает долговечность сальникового узла.
- Ограничительная гайка на конце шпинделя предохраняет задвижку от чрезмерной нагрузки органа запирания при неправильной настройке электропривода.
- Направляющие для задвижек большого диаметра для плавности хода и уменьшения нагрузки на привод выполнены с роликами качения.
- Ходовая гайка из бронзы расположена вне рабочей камеры, что увеличивает ее срок службы.
- В нержавеющем исполнении боковые и соединительные (корпус-крышка) фланцы задвижек выполнены из углеродистой стали с коррозионной наплавкой уплотнительных поверхностей для защиты от воздействия рабочей среды.

Вид сбоку

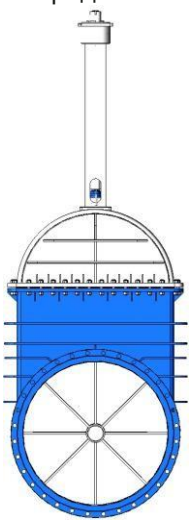

Положение «Закрыто»

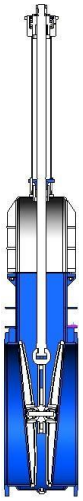

Разрез в положении «Закрыто»

Положение «Открыто»

Разрез в положении «Открыто»

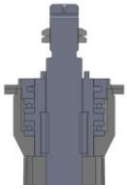

Подшипниковый узел

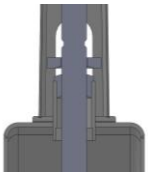

Сальниковый узел

Уплотнение в задвижке

Технические характеристики

Условный проход, DN	150…1800 мм
Номинальное давление, PN	0,1…1,0 МПа
Класс герметичности по ГОСТ 9544-2005	A, B, C, D
Присоединение к трубопроводу	фланцевое по ГОСТ 12815-80, ГОСТ Р 54432-2011 или под приварку
Строительная длина	по ГОСТ 3706-93
Полный средний срок службы, не менее	15 лет
Гарантийная наработка	500 циклов
Гарантийный срок эксплуатации исполнения ст 20	12 месяцев со дня ввода в эксплуатацию, но не более 18 месяцев со дня отгрузки с предприятия-изготовителя
Гарантийный срок эксплуатации исполнения ХЛ, нж, нжМ	18 месяцев со дня ввода в эксплуатацию, но не более 24 месяцев со дня отгрузки с предприятия-изготовителя

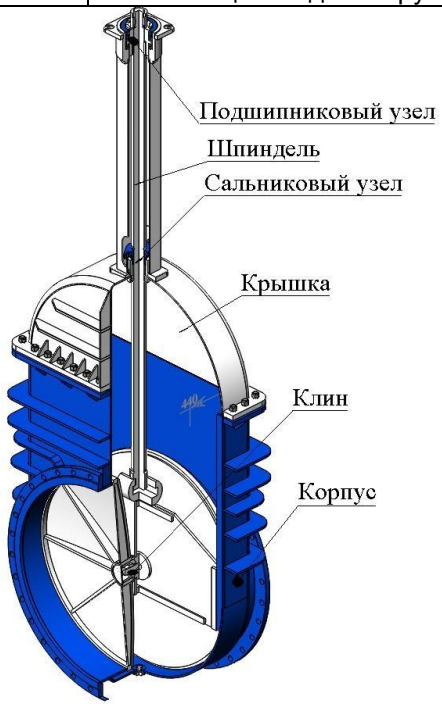

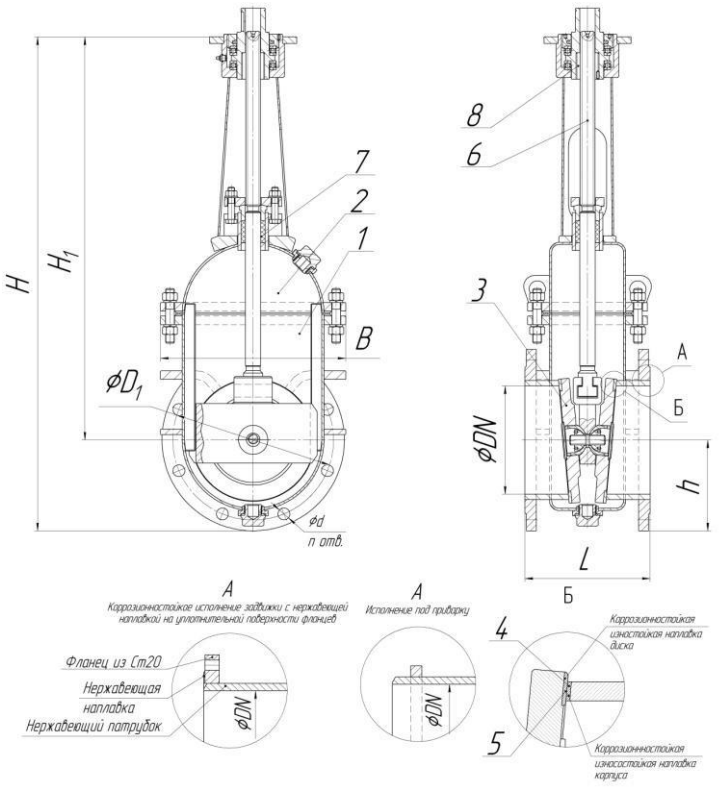

Габаритный чертеж задвижек DN 150...DN 800 PN 0,4…PN 1,0

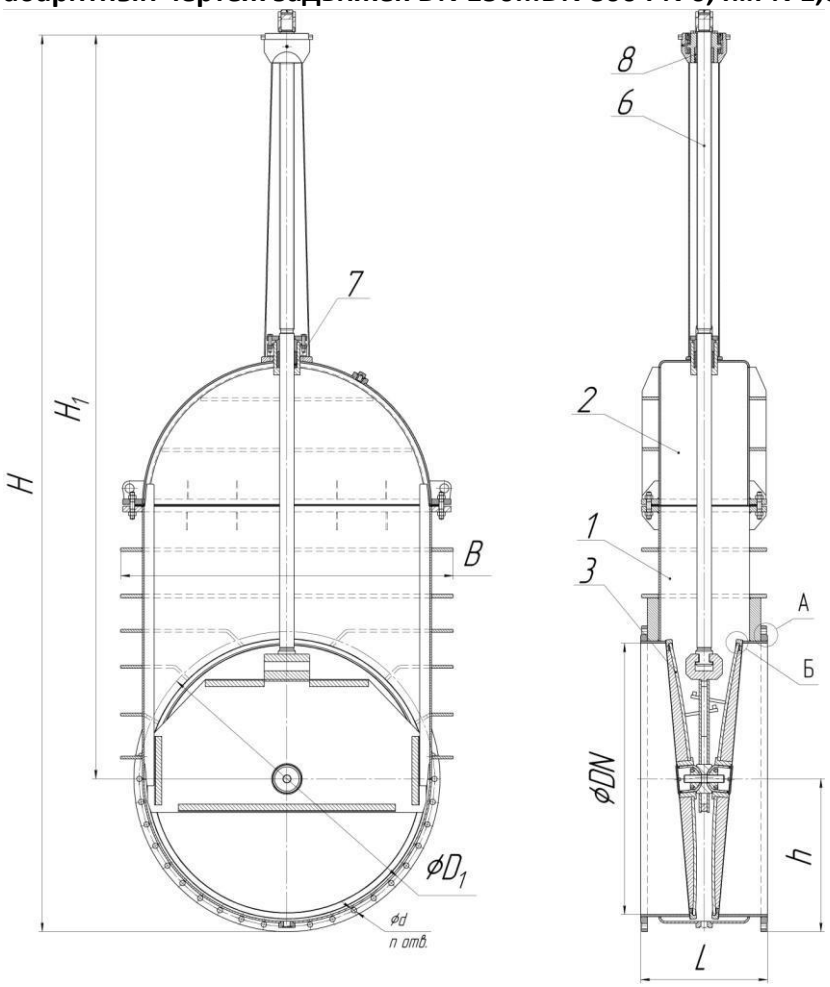

Габаритный чертеж задвижек DN 1000...DN 1800 PN 0,1…PN 1,0

Материал основных деталей задвижек арматурного завода «Адмирал»

№	Наименование детали	Материал			
		исп. Ст20	исп. 09Г2С	исп. нж*	исп. нжМ*
1	Корпус	Ст20	09Г2С	08Х18Н10 (AISI 304) 08Х18Н10Т (AISI 321)	10Х17Н13М2 (AISI 316)
2	Крышка	Ст20	09Г2С	08Х18Н10 (AISI 304) 08Х18Н10Т (AISI 321)	10Х17Н13М2 (AISI 316)
3	Диск	Ст20	09Г2С	08Х18Н10 (AISI 304) 08Х18Н10Т (AISI 321)	10Х17Н13М2 (AISI 316)
4	Уплотнение в корпусе	нержавеющая наплавка ЦН-6Л			ЦН-12М
5	Уплотнение на диске	нержавеющая наплавка ЦН-6Л			ЦН-12М
6	Шпиндель	20Х13 термообр.	14Х17Н2 термообр.	08Х18Н10 (AISI 304) 08Х18Н10Т (AISI 321)	10Х17Н13М2 (AISI 316)
7	Уплотнение шпинделя**	Сальниковая набивка из ТРГ			
8	Ходовая гайка	БрАЖНМц10-3-1,5			
Крепежные детали		Ст35			
Прокладки***		из листа ТРГ			
Климатическое исполнение по ГОСТ 15150-69		У (-40…+40^{0}С), Т (-10…+50^{0}С)	ХЛ (-60…+40^{0}С)	У (-40…+40^{0}С), Т (-10…+50^{0}С)	
Температура рабочей среды		-40^{0}С…+300^{0}С	-60^{0}С…+250^{0}С	-40^{0}С…+400^{0}С	

* в нержавеющем исполнении оребрение и фланцы изготавливаются из Ст20, с нержавеющей наплавкой уплотнительных поверхностей фланца. По требованию заказчика возможно изготовление оребрения и фланцев из нержавеющей стали.

** при температуре рабочей среды от -60^{0}С до 250^{0}С применяется применяется сальниковая набивка АП-31.

*** при температуре рабочей среды от -40^{0}С до 150^{0}С применяется прокладки из паронита.

Основные размеры и параметры задвижек арматурного завода «Адмирал»

DN, мм	PN, МПа	Табличная фигура***	Обозначение по КД	H, мм	H1, мм	h, мм	L, мм	B, мм	D1, мм*	d, мм*	n, шт.*	Масса, кг** фланцевая (под приварку)
150	1,0	30с42нж 30с542нж 30с942нж	АБ13165-150	832	692	140	210	285	240	22	8	69
200	1,0		АБ13165-200	912	744	168	230	340	295	22	8	98
250	1,0	30с42нж 30с542нж 30с942нж	АБ13165-250	1063	868	195	250	390	350	22	12	124
300	1,0		АБ13165-300	1261	1041	220	270	440	400	22	12	130
350	0,63	30с46нж 30с546нж 30с946нж	АБ13164-350	1385	1135	250	290	500	445	22	12	173
	1,0	30с42нж 30с542нж 30с942нж	АБ13165-350	1372	1122	250	290	500	460	22	16	218
400	0,63	30с46нж 30с546нж 30с946нж	АБ13164-400	1542	1275	268	310	600	495	22	16	300
	1,0	30с42нж 30с542нж 30с942нж	АБ13165-400	1543	1260	283	406	565	515	26	16	334
500	0,63	30с46нж 30с546нж 30с946нж	АБ13164-500	1880	1560	320	350	684	600	22	16	390
	1,0	30с542нж 30с942нж	АБ13165-500	1890	1555	335	457	710	620	26	20	493
600	0,63	30с46нж 30с546нж 30с946нж	АБ13164-600	2189	1811	378	390	790	705	26	20	498
	1,0	30с542нж 30с942нж	АБ13165-600	2195	1805	390	508	820	725	30	20	559
700	0,63	30с546нж 30с946нж	АБ13164-700	2485	2055	430	430	900	810	26	24	558
	1,0	30с542нж 30с942нж	АБ13165-700	2503	2055	448	610	935	840	30	24	721

DN, мм	PN, МПа	Табличная фигура***	Обозначение по КД	H, мм	H1, мм	h, мм	L, мм	B, мм	D1, мм*	d, мм*	n, шт.*	Масса, кг** фланцевая (под приварку)
800	0,4	30с547нж 30с947нж	АБ13097-800	2788	2300	488	470	1018	920	30	24	1070
	0,63	30с546нж 30с946нж	АБ13164-800	2788	2300	488	470	1018	920	30	24	1070
	1,0	30с542нж 30с942нж	АБ13165-800	2800	2295	505	660	1162	950	33	24	1464
1000	0,4	30с547нж 30с947нж	АБ13097-1000	3394	2804	588	550	1290	1120	30	28	1320
	0,63	30с546нж 30с946нж	АБ13164-1000	3394	2804	588	550	1290	1120	30	28	1320
	1,0	30с542нж 30с942нж	АБ13165-1000	3415	2805	610	813	1260	1160	33	28	2270
1200	0,4	30с547нж 30с947нж	АБ13097-1200	4083	3382	700	700	1512	1340	33	32	1937
	0,63	30с546нж 30с946нж	АБ13164-1200	4083	3382	700	700	1512	1340	33	32	1937
	1,0	30с542нж 30с942нж	АБ13165-1200	4098	3370	728	850	1565	1380	39	32	2681
1400	0,1	30с511нж 30с911нж	АБ13009-1400	4708	3920	788	900	1668	1520	30	36	2385
	0,16	30с514нж 30с914нж	АБ13004-1400	4708	3920	788	900	1668	1520	30	36	2434
	0,25	30с514нж 30с914нж	АБ13045-1400	4708	3920	788	900	1668	1520	30	36	2677
	0,4	30с547нж 30с947нж	АБ13097-1400	4680	3870	810	900	1730	1560	33	36	3203
	0,63	30с546нж 30с946нж	АБ13164-1400	4680	3870	810	900	1730	1560	33	36	3565
	1,0	30с542нж 30с942нж	АБ13165-1400	4708	3870	838	1050	1785	1590	45	36	4600
1500	0,1	30с511нж 30с911нж	АБ13009-1500	4959	4114	845	950	1812	1630	30	40	3112
	0,16	30с514нж 30с914нж	АБ13004-1500	4959	4114	845	950	1812	1630	30	40	3202
	0,25		АБ13045-1500	4959	4114	845	950	1812	1630	30	40	3509
	0,4	30с547нж 30с947нж	АБ13097-1500	4977	4136	863	950	1815	1660	33	40	4606
	0,63	30с546нж 30с946нж	АБ13164-1500	4977	4136	863	950	1815	1660	33	40	5214
1600	0,1	30с511нж 30с911нж	АБ13009-1600	5249	4352	897	1000	1938	1730	30	40	3830
	0,16	30с514нж 30с914нж	АБ13004-1600	5249	4352	897	1000	1938	1730	30	40	3920
	0,25		АБ13045-1600	5249	4352	897	1000	1938	1730	30	40	4134
	0,4	30с547нж 30с947нж	АБ13097-1600	5280	4370	910	1000	1930	1760	33	40	5421
	0,63	30с546нж 30с946нж	АБ13164-1600	5280	4370	910	1000	1930	1760	33	40	6218
1800	0,1	30с511нж 30с911нж	АБ13009-1800	5863	4870	993	1250	2095	1930	30	44	6012
	0,16	30с514нж 30с914нж	АБ13004-1800	5863	4870	993	1250	2095	1930	30	44	6116
	0,25		АБ13045-1800	5863	4870	993	1250	2095	1930	30	44	6318

* размеры фланцев даны по ГОСТ 12815-80.

** масса приведенная в таблице является теоретической и может в некоторой степени отличатся от фактической.

*** по требованию заказчика возможно изготовление нержавеющего исполнения задвижки (табличная фигура не показана).

Параметры для подбора электропривода/редуктора для задвижек арматурного завода «Адмирал»

DN, мм	PN, МПа	Махов /редук	Тип присоединения		Макс. крутящий момент, Нм	Число оборотов втулки откр./закр.	Электропривод		Время откр./закр., мин	
			ЦКБА	ISO			Тулаэлект-роприводъ	AUMA	Тулаэлект-роприводъ	AUMA*
150	1,0	+/+	АЧ	F07	53	39	Н-А-11	SA 07.2	1,6	1,7
200	1,0	+/+	Б	F14	120	53	Н-Б-03	SA 14.2	2,1	2,4
250	1,0	+/+	Б	F14	110	60	Н-Б-03	SA 14.2	2,4	2,7
300	1,0	+/+	Б	F14	125	68	Н-Б-03	SA 14.2	2,7	3,1

DN, мм	PN, МПа	Махов /редук	Тип присоединения		Макс. крутящий момент, Нм	Число оборотов втулки откр./закр.	Электропривод		Время откр./закр., мин	
			ЦКБА	ISO			Тулаэлект-ропривод	AUMA	Тулаэлект -ропривод	AUMA*
350	0,63	+/+	Б	F14	250	74	Н-Б-03	SA 14.2	3,0	3,4
	1,0	+/+	Б	F14	250	74	Н-Б-03	SA 14.2	3,0	3,4
400	0,63	+/+	Б	F14	150	86	Н-Б-03	SA 14.2	3,4	3,9
	1,0	+/+	Б	F14	250	86	Н-Б-03	SA 14.2	3,4	3,9
500	0,63	+/+	В	F14	290	77	Н-В-03	SA 14.2	3,2	3,5
	1,0	-/+	В	F25	1000	77	Н-В-16	GST 25.2+SA 14.2	3,2	3,5
600	0,63	+/+	В	F14	380	91	Н-В-03	SA 14.2	3,8	4,1
	1,0	-/+	В	F25	1000	91	Н-В-16	GST 25.2+SA 14.2	3,8	4,1
700	0,63	-/+	В	F25	1000	94	Н-В-16	GST 25.2+SA 14.2	3,9	4,3
	1,0	-/+	В	F25	1000	94	Н-В-16	GST 25.2+SA 14.2	3,9	4,3
800	0,4	-/+	В	F16	530	104	Н-В-03	SA 16.2	4,3	4,7
	0,63	-/+	В	F25	1000	104	Н-В-16	GST 25.2+SA 14.2	4,3	4,7
	1,0	-/+	В	F25	1000	125	Н-В-16	GST 25.2+SA 14.2	5,2	5,7
1000	0,4	-/+	В	F25	840	141	Н-В-19	GST 25.2+SA 14.2	2,9	3,1
	0,63	-/+	В	F25	1000	141	Н-В-19	GST 25.2+SA 14.2	2,9	3,1
	1,0	-/+	Г	F30	1200	141	Н-Г-06	GST 30.2+SA 14.2	2,9	3,1
1200	0,4	-/+	Г	F30	1440	140	Н-Г-06	GST 30.2+SA 14.2	3,5	3,1
	0,63	-/+	Г	F30	2500	140	Н-Г-06	GST 30.2+SA 14.2	3,5	3,1
	1,0	-/+	Д	F40	6900	117	Н-Д-03	GST 40.2+SA 16.2	11,7	10,6
1400	0,1	-/+	Г	F30	2500	161	Н-Г-06	GST 30.2+SA 14.2	4,0	3,6
	0,16	-/+	Г	F30	2500	161	Н-Г-06	GST 30.2+SA 14.2	4,0	3,6
	0,25	-/+	Г	F30	2500	161	Н-Г-06	GST 30.2+SA 14.2	4,0	3,6
	0,4	-/+	Д	F40	7000	161	Н-Д-03	GST 40.2+SA 16.2	16,1	7,31
	0,63	-/+	Д	F40	7000	161	Н-Д-03	GST 40.2+SA 16.2	16,1	7,31
	1,0	-/+	Д	F40	7000	161	Н-Д-03	GST 40.2+SA 16.2	16,1	7,31
1500	0,1	-/+	Г	F30	1780	167	Н-Г-06	GST 30.2+SA 14.2	4,2	4,2
	0,16	-/+	Г	F30	2500	167	Н-Г-06	GST 30.2+SA 14.2	4,2	4,2
	0,25	-/+	Г	F30	2500	167	Н-Г-06	GST 30.2+SA 14.2	4,2	4,2
	0,4	-/+	Д	F40	7500	167	Н-Д-09	GST 40.2+SA 16.2	16,7	7,6
	0,63	-/+	Д	F40	7500	167	Н-Д-09	GST 40.2+SA 16.2	16,7	7,6
1600	0,1	-/+	Г	F30	2500	172	Н-Г-06	GST 30.2+SA 14.2	4,3	4,3
	0,16	-/+	Г	F30	2500	172	Н-Г-06	GST 30.2+SA 14.2	4,3	4,3
	0,25	-/+	Г	F30	2500	172	Н-Г-06	GST 30.2+SA 14.2	4,3	4,3
	0,4	-/+	Д	F40	8500	150	Н-Д-09	GST 40.2+SA 16.2	15,0	6,8
	0,63	-/+	Д	F40	8500	150	Н-Д-09	GST 40.2+SA 16.2	15,0	6,8
1800	0,1	-/+	Д	F40	9000	167	Н-Д-09	GST 40.2+SA 16.2	16,7	7,8
	0,16	-/+	Д	F40	9000	167	Н-Д-09	GST 40.2+SA 16.2	16,7	7,8
	0,25	-/+	Д	F40	9000	167	Н-Д-09	GST 40.2+SA 16.2	16,7	7,8

* расчет времени открытия и закрытия с приводом AUMA приведен для 11, 22, 45 об/мин кулачковой втулки.

Комплектность

В комплект поставки входят: задвижка, паспорт, эксплуатационная документация. По требованию заказчика задвижки дополнительно могут комплектоваться ответными фланцами, прокладками, крепежом, электроприводами.

Примечания

Внешний вид и конструкция задвижки могут быть изменены в процессе совершенствования без особого уведомлении, без ухудшения потребительских свойств и при условии поставки изделия с заказанными параметрами. Возможно изготовление других исполнений по DN и PN, которые не указанны в данном, каталоге и под приводы по EN ISO 5210, EN ISO 5211, DIN 3210, DIN 3338.

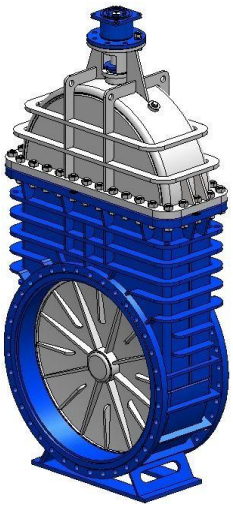

ЗАДВИЖКИ КЛИНОВЫЕ
штампосварные с невыдвижным шпинделем 30с925нж, 30с930нж
DN 400…2200 мм, PN 0,1…1,0 МПа

табличная фигура 30с511нж, 30с525нж, 30с530нж, 30с546нж, 30с547нж, 30с911нж, 30с925нж, 30с930нж, 30с946нж, 30с947нж, 30нж511нж, 30нж525нж, 30нж530нж, 30нж946нж, 30нж547нж, 30нж911нж, 30нж925нж, 30нж930нж, 30нж946нж, 30нж947нж

Предназначены для работы в качестве запорного устройства (без дросселирования) на трубопроводах транспортирующих различные жидкие и газообразные среды нейтральные к материалам основных деталей. Применяются в водопроводном хозяйстве, электроэнергетике, химическом производстве, нефтегазопроводах, теплоснабжении.

Задвижки арматурного завода «Адмирал» изготавливаются по техническим условиям, стандартам ГОСТ, СТ ЦКБА, ГОСТ Р и конструкторской документации.
Имеют сертификаты соответствия требованиям Технического регламента РФ о безопасности машин и оборудования.
Каждая задвижка проходит контроль качества и испытания.

Особенности конструкции

- Задвижки производства арматурного завода «Адмирал» выполнены в прямоугольном сварном корпусе, имеют меньшую массу в сравнении с литыми задвижками, и могут иметь меньшую строительную длину в сравнении с задвижками со стандартной строительной длиной
- Корпусные детали выполнены оребренными для повышения жесткости под воздействием давления рабочей среды.
- Клин двухдисковый самоустанавливающийся способствует стабильным показателям высокой герметичности и повышенной ремонтопригодности.
- Конструкция задвижек с невыдвижным шпинделем имеет сравнительно малую строительную высоту.
- Снижение веса клина обеспеченно применением гидроформировки дисков.
- Герметичность в задвижке обеспечивается коррозионностойкой, износостойкой наплавкой уплотнительных поверхностей диска и корпуса. По отношению к внешней среде герметичность обеспечивается сальниковым уплотнением и прокладкой корпус-крышка.
- Уплотнительные кольца сальникового узла из различных материалов (подбираемых под требования заказчика) снижают фрикционный износ шпинделя и повышает долговечность сальникового узла.
- Направляющие для задвижек большого диаметра для плавности хода и уменьшения нагрузки на привод выполнены с роликами качения.
- В нержавеющем исполнении боковые и соединительные (корпус-крышка) фланцы задвижек выполнены из углеродистой стали с коррозионной наплавкой уплотнительных поверхностей для защиты от воздействия рабочей среды.

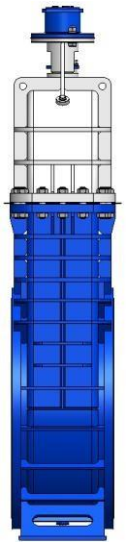

Вид сбоку

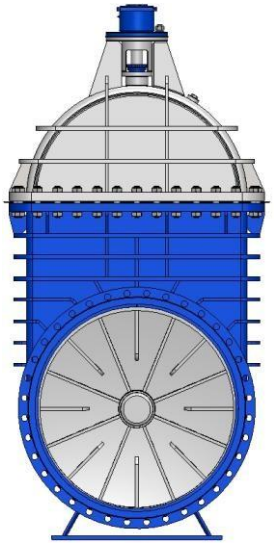

Положение «Закрыто»

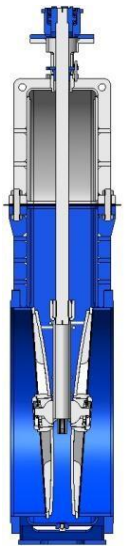

Разрез в положении «Закрыто»

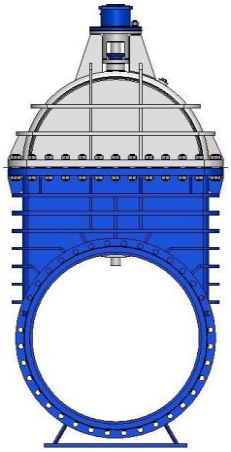

Положение «Открыто»

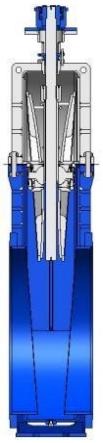

Разрез в положении «Открыто»

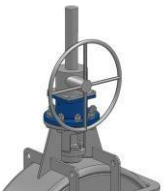

Вариант установки редуктора

Вариант установки электропривода

Технические характеристики

Условный проход, DN	400…2200 мм
Номинальное давление, PN	0,1…1,0 МПа
Класс герметичности по ГОСТ 9544-2005	A, B, C, D
Присоединение к трубопроводу	фланцевое по ГОСТ 12815-80, ГОСТ Р 54432-2011 или под приварку
Строительная длина	по ГОСТ 3706-93
Полный средний срок службы, не менее	15 лет
Гарантийная наработка	500 циклов
Гарантийный срок эксплуатации исполнения ст 20	12 месяцев со дня ввода в эксплуатацию, но не более 18 месяцев со дня отгрузки с предприятия-изготовителя
Гарантийный срок эксплуатации исполнения ХЛ, нж, нжМ	18 месяцев со дня ввода в эксплуатацию, но не более 24 месяцев со дня отгрузки с предприятия-изготовителя

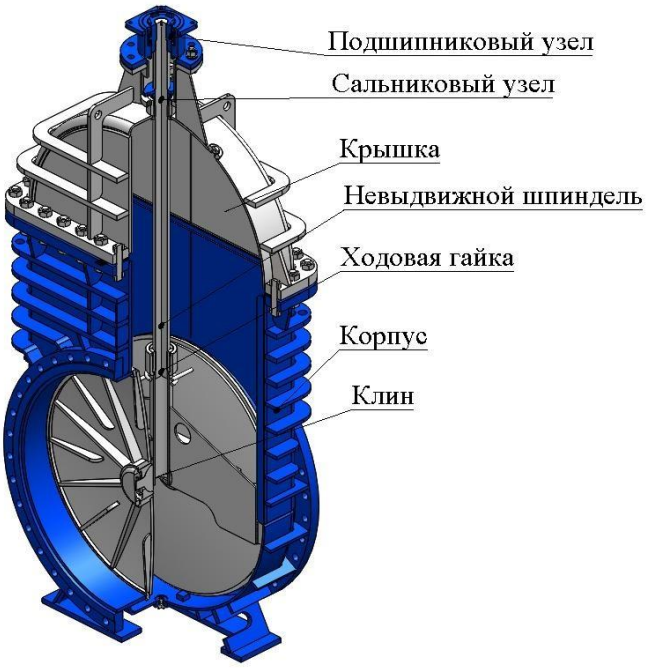

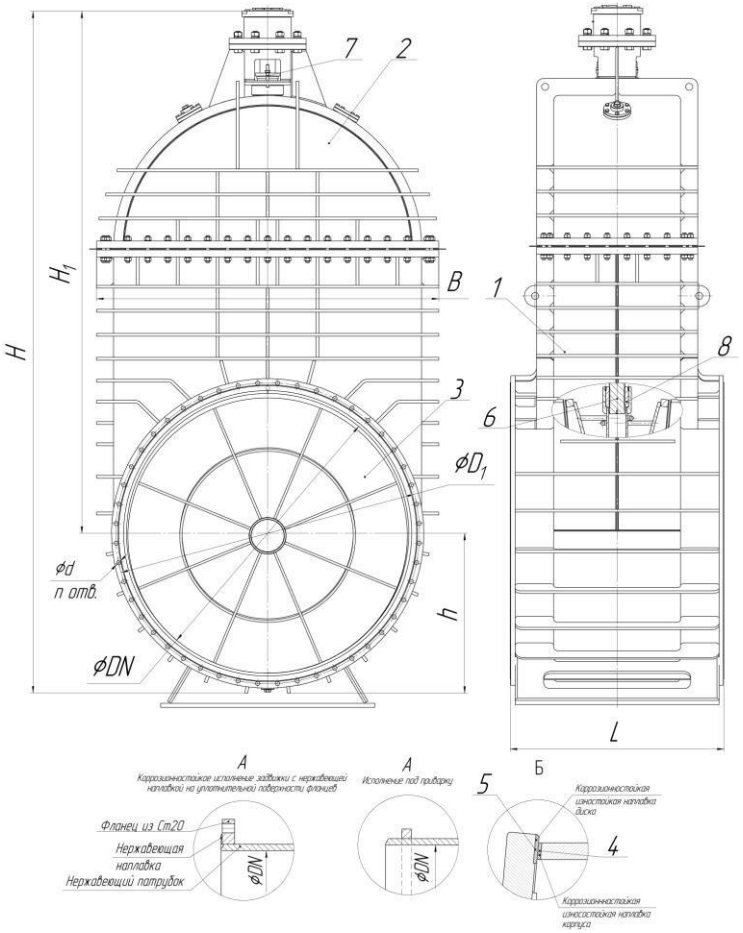

Габаритный чертеж

Материал основных деталей задвижек арматурного завода «Адмирал»

№	Наименование детали	Материал			
		исп. Ст20	исп. 09Г2С	исп. нж*	исп. нжМ*
1	Корпус	Ст20	09Г2С	08Х18Н10 (AISI 304) 08Х18Н10Т (AISI 321)	10Х17Н13М2 (AISI 316)
2	Крышка	Ст20	09Г2С	08Х18Н10 (AISI 304) 08Х18Н10Т (AISI 321)	10Х17Н13М2 (AISI 316)
3	Диск	Ст20	09Г2С	08Х18Н10 (AISI 304) 08Х18Н10Т (AISI 321)	10Х17Н13М2 (AISI 316)
4	Уплотнение в корпусе	нержавеющая наплавка ЦН-6Л			ЦН-12М
5	Уплотнение на диске	нержавеющая наплавка ЦН-6Л			ЦН-12М
6	Шпиндель	20Х13 термообр.	14Х17Н2 термообр.	08Х18Н10 (AISI 304) 08Х18Н10Т (AISI 321)	10Х17Н13М2 (AISI 316)
7	Уплотнение шпинделя**	Сальниковая набивка из ТРГ			
8	Ходовая гайка***	БрАЖНМц10-4-4			
Крепежные детали		Ст35			
Прокладки****		из листа ТРГ			
Климатическое исполнение по ГОСТ 15150-69		У (-40…+40^{0}С), Т (-10…+50^{0}С)	ХЛ (-60…+40^{0}С)	У (-40…+40^{0}С), Т (-10…+50^{0}С)	
Температура рабочей среды		-40^{0}С…+350^{0}С	-60^{0}С…+250^{0}С	-40^{0}С…+400^{0}С	

* в нержавеющем исполнении оребрение и фланцы изготавливаются из Ст20, с нержавеющей наплавкой уплотнительных поверхностей фланца. По требованию заказчика возможно изготовление оребрения и фланцев из нержавеющей стали.

** при температуре рабочей среды от -60^{0}С до 250^{0}С применяется сальниковая набивка АП-31.

*** при температуре рабочей среды более 300^{0}С применяется легированный чугун

**** при температуре рабочей среды от -40^{0}С до 150^{0}С применяется прокладки из паронита.

Основные размеры и параметры задвижек арматурного завода «Адмирал»

DN, мм	PN, МПа	Табличная фигура***	Обозначение по КД	H, мм	H1, мм	h, мм	L, мм	B, мм	D1, мм*	d, мм*	n, шт.*	Масса, кг** фланцевая (под приварку)
400	0,63	30с546нж 30с946нж	АБ13049-400	1252	984	268	310	600	495	22	16	296
	1,0	30с530нж 30с930нж	АБ13047-400	1267	984	283	406	565	515	26	16	342
500	0,63	30с546нж 30с946нж	АБ13049-500	1490	1170	320	350	684	600	22	16	398
	1,0	30с530нж 30с930нж	АБ13047-500	1500	1170	335	457	710	620	26	20	503
600	0,63	30с546нж 30с946нж	АБ13049-600	1700	1322	378	390	790	705	26	20	508
	1,0	30с530нж 30с930нж	АБ13047-600	1712	1322	390	508	820	725	30	20	570
700	0,63	30с546нж 30с946нж	АБ13049-700	1895	1465	430	430	900	810	26	24	572
	1,0	30с530нж 30с930нж	АБ13047-700	1913	1465	448	610	935	840	30	24	739
800	0,25	30с525нж 30с925нж	АБ13045-800	2103	1615	488	470	1015	920	30	24	1012
	0,4		АБ13048-800	2103	1615	488	470	1015	920	30	24	1092
	0,63	30с546нж 30с946нж	АБ13049-800	2103	1615	488	470	1015	920	30	24	1316
	1,0	30с530нж 30с930нж	АБ13047-800	2120	1615	505	660	1050	950	33	24	1463
1000	0,25	30с525нж 30с925нж	АБ13045-1000	2522	1935	588	660	1215	1120	30	28	1370
	0,4		АБ13048-1000	2522	1935	588	660	1215	1120	30	28	1450
	0,63	30с546нж 30с946нж	АБ13049-1000	2522	1935	588	660	1215	1120	30	28	1495
	1,0	30с530нж 30с930нж	АБ13047-1000	2522	1935	588	813	1290	1160	33	28	1900
1200	0,4		АБ13048-1200	3195	2495	700	700	1550	1340	33	32	2040
	0,63	30с546нж 30с946нж	АБ13049-1200	3195	2495	700	700	1550	1340	33	32	2135
	1,0	30с530нж 30с930нж	АБ13047-1200	3223	2495	728	850	1605	1380	39	32	2735
1400	0,25	30с525нж 30с925нж	АБ13045-1400	3583	2795	788	900	1725	1520	30	36	2731
	0,4		АБ13048-1400	3605	2795	810	900	1770	1560	33	36	3267
	0,63	30с546нж 30с946нж	АБ13049-1400	3605	2795	810	900	1770	1560	33	36	3636
	1,0	30с530нж 30с930нж	АБ13047-1400	3611	2774	837	1050	1800	1590	45	36	5200
1500	0,25	30с525нж 30с925нж	АБ13045-1500	3785	2945	840	950	1830	1630	30	40	3580 (3404)
	0,4		АБ13048-1500	3823	2966	860	950	1870	1660	33	40	4698 (4327)
	0,63	30с546нж 30с946нж	АБ13049-1500	3823	2966	860	950	1870	1660	33	40	5318 (4947)
1600	0,25	30с525нж 30с925нж	АБ13045-1600	3987	3095	893	1000	1935	1730	30	40	4217 (4025)
	0,4		АБ13048-1600	4040	3130	910	1000	1970	1760	33	40	5530 (5116)
	0,63	30с546нж 30с946нж	АБ13049-1600	4040	3130	910	1000	1970	1760	33	40	6342 (5928)
1800	0,1	30с511нж 30с911нж	АБ13046-1800	4423	3430	993	1250	2135	1930	30	44	6132 (5894)
	0,25	30с525нж 30с925нж	АБ13045-1800	4423	3430	993	1250	2135	1930	30	44	6444 (6206)
	0,4		АБ13048-1800	4453	3430	1023	1250	2195	-	-	-	(7082)
	0,63	30с546нж 30с946нж	АБ13049-1800	4453	3430	1023	1250	2195	-	-	-	(8003)
2000	0,1	30с511нж 30с911нж	АБ13046-1800	4827	3695	1131	1500	2400	2130	30	48	6865 (6627)

DN, мм	PN, МПа	Табличная фигура**	Обозначение по КД	H, мм	H, мм	h, мм	L, мм	B, мм	D1, мм*	d, мм*	n, шт.*	Масса, кг** фланцевая (под приварку)
2000	0,25	30с525нж 30с925нж	АБ13045-2000	4827	3695	1131	1500	2400	2130	30	48	8600 (8362)
	0,4		АБ13048-2000	4863	3730	1133	1500	2415	-	-	-	(9240)
	0,63	30с546нж 30с946нж	АБ13049-2000	4863	3730	1133	1500	2415	-	-	-	(9572)
2200	0,1	30с511нж 30с911нж	АБ13046-2200	5233	4030	1203	1750	2555	2340	33	52	8535 (8155)
	0,25	30с525нж 30с925нж	АБ13045-2200	5233	4030	1203	1750	2555	2340	33	52	9600 (9220)

* размеры фланцев даны по ГОСТ 12815-80.
** масса приведенная в таблице является теоретической и может в некоторой степени отличатся от фактической.
*** по требованию заказчика возможно изготовление нержавеющего исполнения задвижки (табличная фигура не показана).

Параметры для подбора электропривода/редуктора для задвижек арматурного завода «Адмирал»

DN, мм	PN, МПа	Махов./ редук.	Тип присоединения		Макс. крутящий момент, Нм	Число оборотов шпинделя отк./зак.	Электропривод		Время отк./закр, мин.	
			ЦКБА	ISO			Тулаэлект-роприводъ	AUMA	Тулаэлект-роприводъ	AUMA*
400	0,63	+/+	Б	F14	150	86	Н-Б-03	SA 14.2	3,4	3,9
	1,0	-/+	Б	F14	250	86	Н-Б-03	SA 14.2	3,4	3,9
500	0,63	+/+	В	F14	290	77	Н-В-03	SA 14.2	3,2	3,5
	1,0	-/+	В	F25	1000	77	Н-В-16	SA 25.2	3,2	3,5
600	0,63	+/+	В	F14	380	91	Н-В-03	SA 14.2	3,8	4,1
	1,0	-/+	В	F25	1000	91	Н-В-16	GST 25.2+SA 14.2	3,8	4,1
700	0,63	-/+	В	F25	1000	94	Н-В-16	SA 25.2	3,9	4,3
	1,0	-/+	В	F25	1000	94	Н-В-16	SA 16.2	3,9	4,3
800	0,25	+/+	В	F16	700	104	Н-В-16	SA 16.2	4,3	4,7
	0,4	+/+	В	F16	700	104	Н-В-16	SA 16.2	4,3	4,7
	0,63	-/+	В	F25	1000	104	Н-В-03	GST 25.2+SA 14.2	4,3	4,7
	1,0	-/+	В	F25	1000	125	Н-В-03	GST 25.2+SA 14.2	5,2	5,7
1000	0,25	-/+	В	F25	1000	141	Н-В-06	GST 25.2+SA 14.2	2,9	3,1
	0,4	-/+	В	F25	1000	141	Н-В-06	GST 25.2+SA 14.2	2,9	3,1
	0,63	-/+	В	F25	1000	141	Н-В-06	GST 25.2+SA 14.2	2,9	3,1
	1,0	-/+	В	F25	1000	141	Н-В-06	GST 25.2+SA 14.2	2,9	3,1
1200	0,25	-/+	Г	F30	2500	140	Н-Г-06	GST 30.2+SA 14.2	3,5	3,1
	0,4	-/+	Г	F30	2500	140	Н-Г-06	GST 30.2+SA 14.2	3,5	3,1
	0,63	-/+	Г	F30	2500	140	Н-Г-06	GST 30.2+SA 14.2	3,5	3,1
	1,0	-/+	Г	F30	2500	117	Н-Г-03	GST 30.2+SA 14.2	5,9	5,3
1400	0,25	-/+	Г	F30	2500	161	Н-Г-03	GST 30.2+SA 14.2	8,0	7,3
	0,4	-/+	Г	F30	2500	133	Н-Г-03	GST 30.2+SA 14.2	6,7	6,0
	0,63	-/+	Г	F30	2500	133	Н-Г-03	GST 30.2+SA 14.2	6,7	6,0
	1,0	-/+	Г	F30	2500	133	Н-Г-03	GST 30.2+SA 14.2	6,7	6,0
1500	0,25	-/+	Г	F30	2500	167	Н-Г-03	GST 30.2+SA 14.2	8,4	7,6
	0,4	-/+	Д	F40	6500	167	Н-Д-03	GST 40.2+SA 16.2	16,7	7,6
	0,63	-/+	Д	F40	6500	167	Н-Д-03	GST 40.2+SA 16.2	16,7	7,6
1600	0,25	-/+	Г	F30	2500	172	Н-Г-06	GST 30.2+SA 14.2	8,6	7,6
	0,4	-/+	Д	F40	7500	150	Н-Д-03	GST 40.2+SA 16.2	15,0	6,8
	0,63	-/+	Д	F40	7500	150	Н-Д-03	GST 40.2+SA 16.2	15,0	6,8
1800	0,1	-/+	Д	F40	7000	167	Н-Д-03	GST 40.2+SA 16.2	16,7	7,6
	0,25	-/+	Д	F40	7000	167	Н-Д-03	GST 40.2+SA 16.2	16,7	7,6
	0,4	-/+	Д	F40	8500	167	Н-Д-09	GST 40.2+SA 16.2	16,7	7,6
	0,63	-/+	Д	F40	8500	167	Н-Д-09	GST 40.2+SA 16.2	16,7	7,6
2000	0,1	-/+	Д	F40	8000	180	Н-Д-03	GST 40.2+SA 16.2	18,0	8,2
	0,25	-/+	Д	F40	8000	180	Н-Д-03	GST 40.2+SA 16.2	18,0	8,2
	0,4	-/+	Д	F40	9500	180	Н-Д-09	GST 40.2+SA 16.2	18,0	8,2
	0,63	-/+	Д	F40	9500	180	Н-Д-09	GST 40.2+SA 16.2	18,0	8,2

DN, мм	PN, МПа	Махов./ редук.	Тип присоединения		Макс. крутящий момент, Нм	Число оборотов шпинделя отк./зак.	Электропривод		Время отк./закр, мин.	
			ЦКБА	ISO			Тулаэлект-ропривод	AUMA	Тулаэлект-ропривод	AUMA*
2200	0,1	-/+	Д	F40	9000	197	Н-Д-09	GST 40.2+SA 16.2	19,7	9,0
	0,25	-/+	Д	F40	9000	197	Н-Д-09	GST 40.2+SA 16.2	19,7	9,0

* расчет времени открытия и закрытия с приводом AUMA приведен для 11, 22, 45 об/мин шпинделя арматуры.

Комплектность

В комплект поставки входят: задвижка, паспорт, эксплуатационная документация. По требованию заказчика задвижки дополнительно могут комплектоваться ответными фланцами, прокладками, крепежом, электроприводами.

Примечания

Внешний вид и конструкция задвижки могут быть изменены в процессе совершенствования без особого уведомления, без ухудшения потребительских свойств и при условии поставки изделия с заказанными параметрами.
Возможно изготовление других исполнений по DN и PN, которые не указанные в данном каталоге, и под приводы по EN ISO 5210, EN ISO 5211, DIN 3210, DIN 3338.

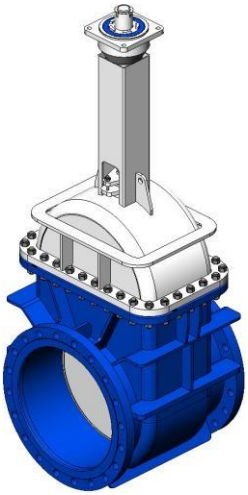

ЗАДВИЖКИ СТАЛЬНЫЕ КЛИНОВЫЕ
штампосварные с выдвижным шпинделем 30с941нж, 30с950нж
DN 150…1200 мм, PN 1,6…2,5 МПа

табличная фигура 30с41нж, 30с64нж, 30с507нж, 30с541нж, 30с550нж, 30с564нж, 30с907нж, 30с941нж, 30с950нж, 30с964нж, 30нж41нж, 30нж64нж, 30нж507нж, 30нж541нж, 30нж550нж, 30нж564нж, 30нж907нж, 30нж941нж, 30нж950нж, 30нж964нж

Предназначены для работы в качестве запорного устройства (без дросселирования) на трубопроводах транспортирующих различные жидкие и газообразные среды нейтральные к материалам основных деталей. Применяются в водопроводном хозяйстве, электроэнергетике, химическом производстве, нефтегазопроводы, теплоснабжении.

Задвижки арматурного завода «Адмирал» изготавливаются по техническим условиям, стандартам ГОСТ, СТ ЦКБА, ГОСТ Р и конструкторской документации.

Имеют сертификаты соответствия требованиям Технического регламента РФ о безопасности машин и оборудования.

Каждая задвижка проходит контроль качества и испытания.

Особенности конструкции

- Задвижки производства арматурного завода «Адмирал» выполнены в прямоугольном сварном корпусе с стандартной строительной длиной по ГОСТ 3706-93 и имеют меньшую массу в сравнении с литыми задвижками.
- Корпусные детали выполнены оребренными для повышения жесткости под воздействием давления рабочей среды.
- Клин двухдисковый самоустанавливающийся способствует стабильным показателям высокой герметичности и повышенной ремонтопригодности.
- Снижение веса клина обеспеченно применением гидроформировки дисков.
- Задвижки производства арматурного завода «Адмирал» изготовляются полнопроходными, что обеспечивает возможность прохождения через нее очистных и диагностирующих устройств.
- Герметичность в задвижке обеспечивается наплавленными коррозионностойкой, износостойкой проволокой уплотнительных поверхностей диска и корпуса. По отношению к внешней среде герметичность обеспечивается сальниковым уплотнением и прокладкой корпус-крышка.
- Уплотнительные кольца сальникового узла из различных материалов (подбираемых под требования заказчика) снижают фрикционный износ шпинделя и повышает долговечность сальникового узла.
- Ходовая гайка из бронзы расположена вне рабочей камеры, что увеличивает ее срок службы.
- Ограничительная гайка на конце шпинделя предохраняет задвижку от чрезмерной нагрузки органа запирания при неправильной настройке электропривода.
- В нержавеющем исполнении боковые и соединительные (корпус-крышка) фланцы задвижек выполнены из углеродистой стали с коррозионной наплавкой уплотнительных поверхностей для защиты от воздействия рабочей среды.

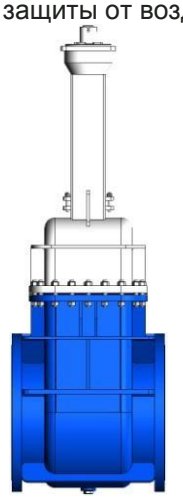

Вид сбоку

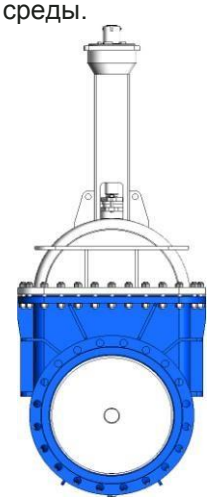

Положение «Закрыто»

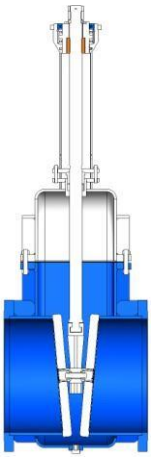

Разрез в положении «Закрыто»

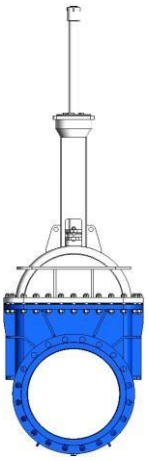

Положение «Открыто»

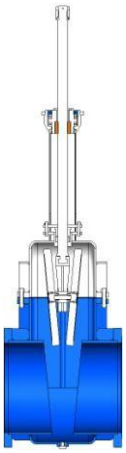

Разрез в положении «Открыто»

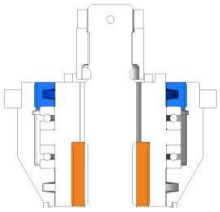

Подшипниковый узел

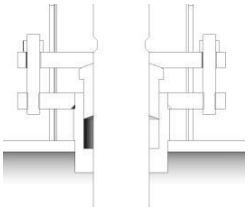

Сальниковый узел

Уплотнение в задвижке

Технические характеристики

Условный проход, DN	150…1200 мм
Номинальное давление, PN	1,6…2,5 МПа
Класс герметичности по ГОСТ 9544-2005	A, B, C, D
Присоединение к трубопроводу	фланцевое по ГОСТ 12815-80, ГОСТ Р 54432-2011 или под приварку
Строительная длина	по ГОСТ 3706-93
Полный средний срок службы, не менее	15 лет
Гарантийная наработка	500 циклов
Гарантийный срок эксплуатации исполнения ст 20	12 месяцев со дня ввода в эксплуатацию, но не более 18 месяцев со дня отгрузки с предприятия-изготовителя
Гарантийный срок эксплуатации исполнения ХЛ, нж, нжМ	18 месяцев со дня ввода в эксплуатацию, но не более 24 месяцев со дня отгрузки с предприятия-изготовителя

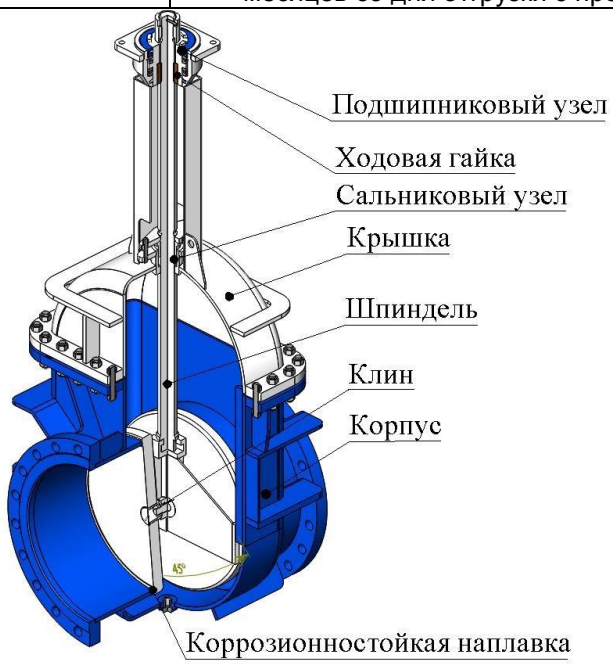

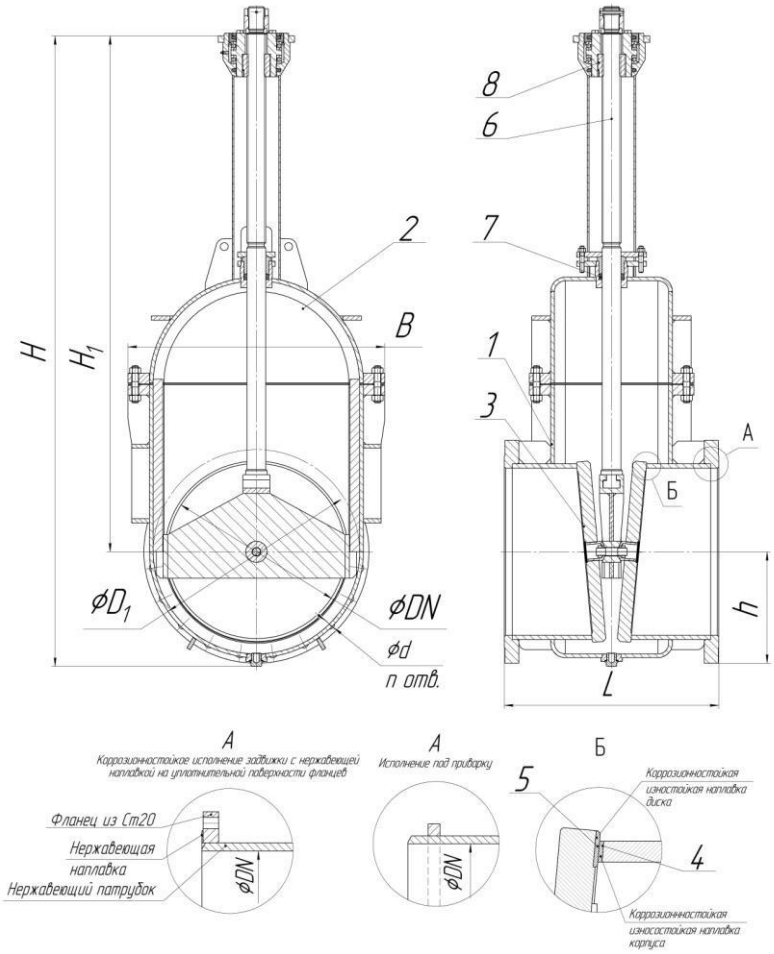

Габаритный чертеж

Материал основных деталей задвижек арматурного завода «Адмирал»

№	Наименование детали	Материал			
		исп. Ст20	исп. 09Г2С	исп. нж*	исп. нжМ*
1	Корпус	Ст20	09Г2С	08Х18Н10 (AISI 304) 08Х18Н10Т (AISI 321)	10Х17Н13М2 (AISI 316)
2	Крышка	Ст20	09Г2С	08Х18Н10 (AISI 304) 08Х18Н10Т (AISI 321)	10Х17Н13М2 (AISI 316)
3	Диск	Ст20	09Г2С	08Х18Н10 (AISI 304) 08Х18Н10Т (AISI 321)	10Х17Н13М2 (AISI 316)
4	Уплотнение в корпусе	нержавеющая наплавка ЦН-6Л			ЦН-12М
5	Уплотнение на диске	нержавеющая наплавка ЦН-6Л			ЦН-12М
6	Шпиндель	20Х13 термообр.	14Х17Н2 термообр.	08Х18Н10 (AISI 304) 08Х18Н10Т (AISI 321)	10Х17Н13М2 (AISI 316)
7	Уплотнение шпинделя**	Сальниковая набивка из ТРГ			
8	Ходовая гайка	БрАЖНМц10-3-1,5			
Крепежные детали		Ст35			
Прокладки***		из листа ТРГ			
Климатическое исполнение по ГОСТ 15150-69		У (-40…+40^{0}С), Т (-10…+50^{0}С)	ХЛ (-60…+40^{0}С)	У (-40…+40^{0}С), Т (-10…+50^{0}С)	
Температура рабочей среды		-40^{0}С…+350^{0}С	-60^{0}С…+250^{0}С	-40^{0}С…+400^{0}С	

* в нержавеющем исполнении оребрение и фланцы изготавливаются из Ст20, с нержавеющей наплавкой уплотнительных поверхностей фланца. По требованию заказчика возможно изготовление оребрения и фланцев из нержавеющей стали.

** при температуре рабочей среды от -60^{0}С до 250^{0}С применяется сальниковая набивка АП-31.

*** при температуре рабочей среды от -40^{0}С до 150^{0}С применяется прокладки из паронита.

Основные размеры и параметры задвижек арматурного завода «Адмирал»

DN, мм	PN, МПа	Табличная фигура***	Обозначение по КД	H, мм	H1, мм	h, мм	L, мм	B, мм	D1, мм*	d, мм*	n, шт.*	Масса, кг** фланцевая (под приварку)
150	1,6	30с41нж 30с541нж 30с941нж 30с550нж 30с950нж	АБ13070-150	875	735	140	350	410	240	22	8	136 (120)
	2,5	30с64нж 30с564нж 30с964нж 30с507нж 30с907нж	АБ13072-150	885	735	150	350	430	250	26	8	147 (127)
200	1,6	30с41нж 30с541нж 30с941нж 30с550нж 30с950нж	АБ13070-200	1028	860	168	400	465	295	22	12	179 (158)
	2,5	30с64нж 30с564нж 30с964нж 30с507нж 30с907нж	АБ13072-200	1040	860	180	400	490	310	26	12	203 (177)
250	1,6	30с41нж 30с541нж 30с941нж 30с550нж 30с950нж	АБ13070-250	1188	985	203	450	535	355	26	12	249 (220)
	2,5	30с64нж 30с564нж 30с964нж 30с507нж 30с907нж	АБ13072-300	1255	1030	225	450	580	360	30	12	274 (236)
300	1,6	30с41нж 30с541нж 30с941нж 30с550нж 30с950нж	АБ13070-300	1385	1155	230	500	590	410	26	12	341 (305)
	2,5	30с64нж 30с564нж 30с964нж 30с507нж 30с907нж	АБ13072-300	1398	1155	243	500	615	430	30	16	374 (326)
350	1,6	30с41нж 30с541нж 30с941нж 30с550нж 30с950нж	АБ13070-350	1540	1280	260	550	650	470	26	16	406 (360)
	2,5	30с64нж 30с564нж 30с964нж 30с507нж 30с907нж	АБ13072-350	1555	1280	275	550	680	490	33	16	465 (397)
400	1,6	30с41нж 30с541нж 30с941нж 30с550нж 30с950нж	АБ13070-400	1695	1405	290	600	710	525	30	16	481 (419)
	2,5	30с564нж 30с964нж 30с507нж 30с907нж	АБ13072-400	1706	1401	313	600	752	550	33	16	523 (447)
500	1,6	30с541нж 30с941нж 30с550нж 30с950нж	АБ13070-500	2010	1655	355	700	840	650	33	20	767 (653)
	2,5	30с564нж 30с964нж 30с507нж 30с907нж	АБ13072-500	2050	1685	365	700	860	660	39	20	894 (760)

DN, мм	PN, МПа	Табличная фигура***	Обозначение по КД	H, мм	H1, мм	h, мм	L, мм	B, мм	D1, мм*	d, мм*	n, шт.*	Масса, кг** фланцевая (под приварку)
600	1,6	30с541нж 30с941нж 30с550нж 30с950нж	АБ13070-600	2325	1905	420	800	970	770	39	20	1121 (963)
	2,5	30с564нж 30с964нж 30с507нж 30с907нж	АБ13072-600	2338	1906	432	800	958	770	39	20	1304 (1087)
700	1,6	30с541нж 30с941нж 30с550нж 30с950нж	АБ13070-700	2640	2185	455	900	1040	840	39	24	1443 (1275)
	2,5	30с564нж 30с964нж 30с507нж 30с907нж	АБ13072-700	2665	2185	480	900	1090	875	45	24	1648 (1394)
800	1,6	30с541нж 30с941нж 30с550нж 30с950нж	АБ13070-800	2869	2359	510	1000	1118	950	39	24	1894 (1798)
	2,5	30с564нж 30с964нж 30с507нж 30с907нж	АБ13072-800	2932	2394	538	1000	1174	990	45	24	2465 (2103)
1000	1,6	30с541нж 30с941нж 30с550нж 30с950нж	АБ13070-1000	3598	2970	628	1200	1385	1170	45	28	3807 (3649)
1200	1,6		АБ13070-1200	4295	3552	743	1400	1615	1390	52	32	4931 (4335)

* размеры фланцев даны по ГОСТ 12815-80.
** масса приведенная в таблице является теоретической и может в некоторой степени отличатся от фактической.
*** по требованию заказчика возможно изготовление нержавеющего исполнения задвижки (табличная фигура не показана).

Параметры для подбора электропривода/редуктора для задвижек арматурного завода «Адмирал»

DN, мм	PN, МПа	Махов /редук.	Тип присоединения		Макс. крутящий момент, Нм	Число оборотов втулки откр./закр.	Электропривод		Время откр./закр., мин	
			ЦКБА	ISO			Тулаэлектропривод	AUMA	Тулаэлектропривод	AUMA*
150	1,6	+/+	АЧ	F10	90	34	Н-А-11	SA 10.2	1,4	1,5
	2,5	+/+	Б	F14	150	34	Н-Б-03	SA 14.2	1,4	1,5
200	1,6	+/+	Б	F14	160	39	Н-Б-03	SA 14.2	1,6	1,8
	2,5	+/+	Б	F14	250	39	Н-Б-03	SA 14.2	1,6	1,8
250	1,6	+/+	Б	F14	210	47	Н-Б-03	SA 14.2	1,9	1,9
	2,5	+/+	В	F14	280	47	Н-В-03	SA 14.2	2,0	1,9
300	1,6	+/+	В	F14	300	55	Н-В-03	SA 14.2	2,2	2,5
	2,5	+/+	В	F16	450	55	Н-В-03	SA 16.2	2,2	2,5
350	1,6	+/+	В	F14	350	45	Н-В-03	SA 14.2	1,8	2,0
	2,5	+/+	В	F16	500	45	Н-В-03	SA 16.2	1,8	2,0
400	1,6	+/+	В	F16	680	56	Н-В-03	SA 16.2	2,3	2,5
	2,5	-/+	В	F25	783	56	Н-В-16	GST 25.2+SA 14.2	2,3	2,5
500	1,6	-/+	В	F25	770	62	Н-В-16	GST 25.2+SA 14.2	2,6	3,0
	2,5	-/+	Г	F30	1440	62	Н-Г-03	GST 30.2+SA 14.2	3,1	3,0
600	1,6	-/+	Г	F30	1350	79	Н-Г-03	GST 30.2+SA 14.2	3,8	3,4
	2,5	-/+	Г	F30	1940	79	Н-Г-03	GST 30.2+SA 14.2	3,8	3,4
700	1,6	-/+	Г	F30	2400	77	Н-Г-03	GST 30.2+SA 14.2	3,9	3,5
	2,5	-/+	Г	F30	2500	77	Н-Г-03	GST 30.2+SA 14.2	3,9	3,5
800	1,6	-/+	Г	F30	2490	80	Н-Г-03	GST 30.2+SA 14.2	4,0	3,6
	2,5	-/+	Д	F35	4900	80	Н-Д-15	GST 35.2+SA 16.2	8,0	7,3
1000	1,6	-/+	Д	F40	6480	83	Н-Д-03	GST 40.2+SA 16.2	8,3	7,5
1200	1,6	-/+	Д	F40	10000	100	Н-Д-09	GST 40.2+SA 16.2	10,0	9,1

* расчет времени открытия и закрытия с приводом AUMA приведен для 11, 22, 45 об/мин кулачковой втулки.

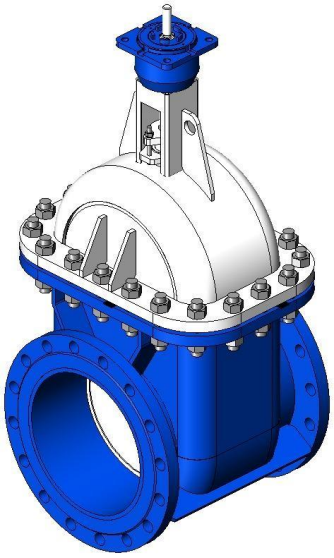

ЗАДВИЖКИ СТАЛЬНЫЕ КЛИНОВЫЕ
штампосварные с невыдвижным шпинделем 30с927нж
DN 150…1200 мм, PN 1,6…2,5 МПа
табличная фигура 30с527нж, 30с927нж, 30нж527нж, 30нж927нж

Предназначены для работы в качестве запорного устройства (без дросселирования) на трубопроводах транспортирующих различные жидкие и газообразные среды нейтральные к материалам основных деталей. Применяются в водопроводном хозяйстве, электроэнергетике, химическом производстве, нефтегазопроводах, теплоснабжении.

Задвижки производства арматурного завода «Адмирал» изготавливаются по техническим условиям, стандартам ГОСТ, СТ ЦКБА, ГОСТ Р и конструкторской документации.
Имеют сертификаты соответствия требованиям Технического регламента РФ о безопасности машин и оборудования.
Каждая задвижка проходит контроль качества и испытания.

Особенности конструкции

- Задвижки производства арматурного завода «Адмирал» выполнены в прямоугольном сварном корпусе с стандартной строительной длиной по ГОСТ 3706-93 и имеют меньшую массу в сравнении с литыми задвижками.
- Конструкция задвижек с невыдвижным шпинделем имеет сравнительно малую строительную высоту.
- Корпусные детали выполнены оребренными для повышения жесткости под воздействием давления рабочей среды.
- Клин двухдисковый самоустанавливающийся способствует стабильным показателям высокой герметичности и повышенной ремонтопригодности.
- Снижение веса клина обеспеченно применением гидроформировки дисков.
- Герметичность в задвижке обеспечивается коррозионностойкой, износостойкой наплавкой уплотнительных поверхностей диска и корпуса. По отношению к внешней среде герметичность обеспечивается сальниковым уплотнением и прокладкой корпус-крышка.
- Подшипники качения в подшипниковом узле снижают усилия на приводе, что существенно позволяет продолжить срок службы электропривода и подшипникового узла.
- В нержавеющем исполнении боковые и соединительные (корпус-крышка) фланцы задвижек выполнены из углеродистой стали с коррозионной наплавкой уплотнительных поверхностей для защиты от воздействия рабочей среды.

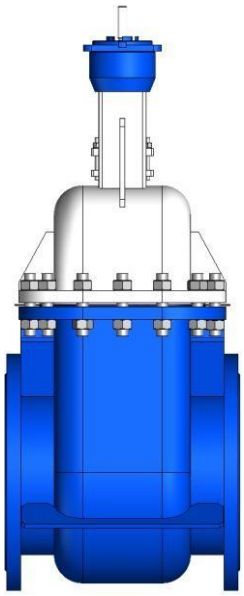

Вид сбоку

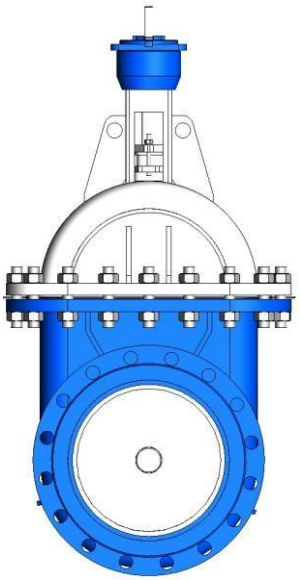

Положение «Закрыто»

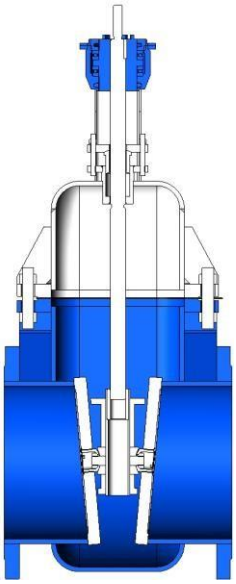

Положение «Открыто»

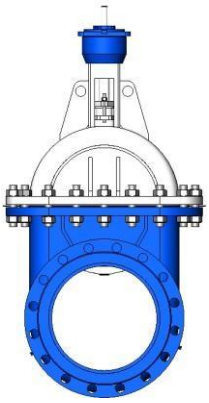

Положение «Открыто»

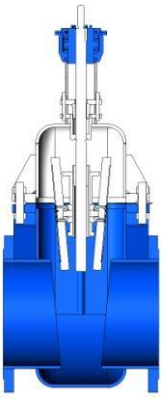

Разрез в положении «Открыто»

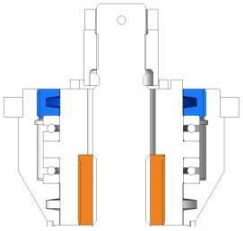

Подшипниковый узел

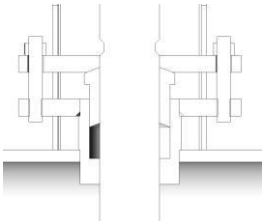

Сальниковый узел

Уплотнение задвижки

Технические характеристики

Условный проход, DN	150…1200 мм
Номинальное давление, PN	1,6…2,5 МПа
Класс герметичности по ГОСТ 9544-2005	A, B, C, D
Присоединение к трубопроводу	фланцевое по ГОСТ 12815-80, ГОСТ Р 54432-2011 или под приварку
Строительная длина	по ГОСТ 3706-93
Полный средний срок службы, не менее	15 лет
Гарантийная наработка	500 циклов
Гарантийный срок эксплуатации исполнения ст 20	12 месяцев со дня ввода в эксплуатацию, но не более 18 месяцев со дня отгрузки с предприятия-изготовителя
Гарантийный срок эксплуатации исполнения ХЛ, нж, нжМ	18 месяцев со дня ввода в эксплуатацию, но не более 24 месяцев со дня отгрузки с предприятия-изготовителя

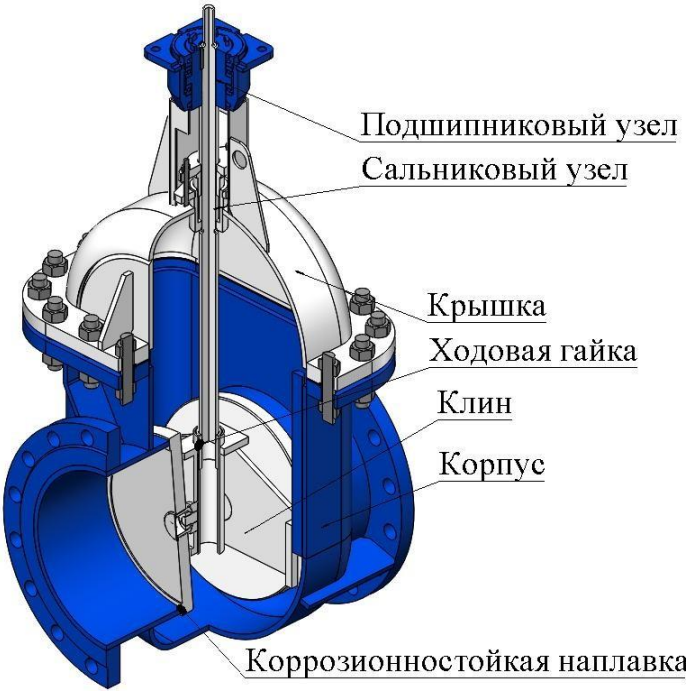

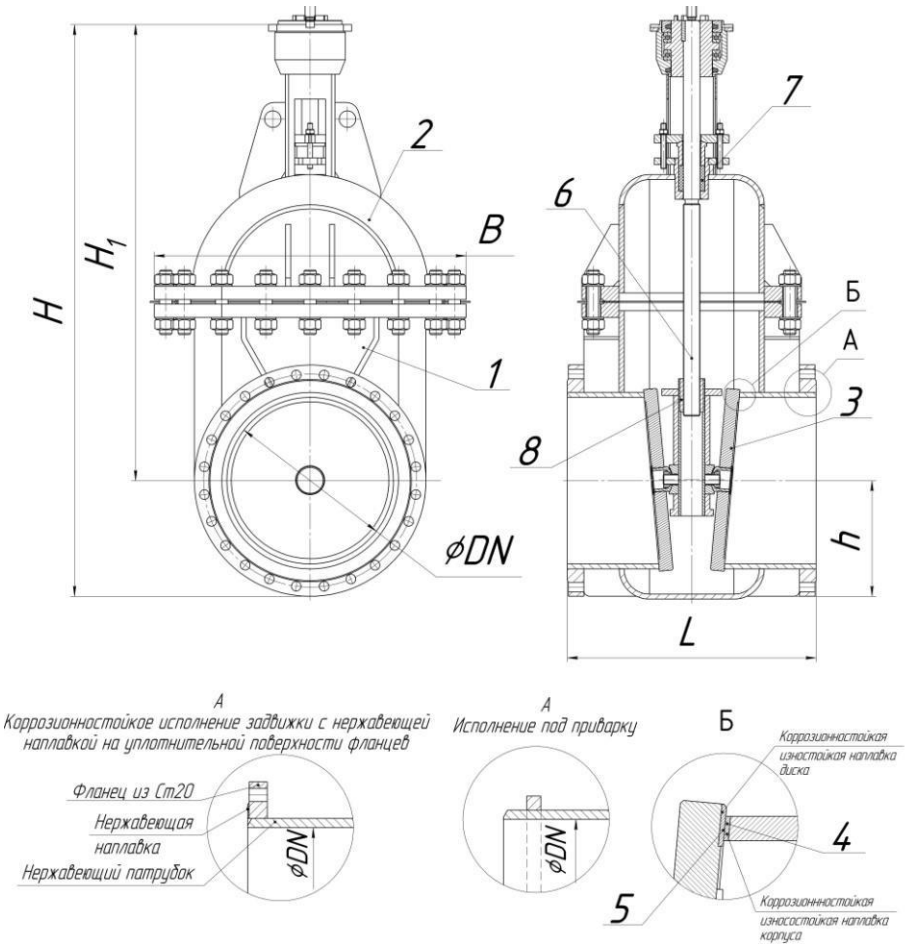

Габаритный чертеж

Материал основных деталей задвижек арматурного завода «Адмирал»

№	Наименование детали	Материал			
		исп. Ст20	исп. 09Г2С	исп. нж*	исп. нжМ*
1	Корпус	Ст20	09Г2С	08Х18Н10 (AISI 304) 08Х18Н10Т (AISI 321)	10Х17Н13М2 (AISI 316)
2	Крышка	Ст20	09Г2С	08Х18Н10 (AISI 304) 08Х18Н10Т (AISI 321)	10Х17Н13М2 (AISI 316)
3	Диск	Ст20	09Г2С	08Х18Н10 (AISI 304) 08Х18Н10Т (AISI 321)	10Х17Н13М2 (AISI 316)
4	Уплотнение в корпусе	нержавеющая наплавка ЦН-6Л			ЦН-12М
5	Уплотнение на диске	нержавеющая наплавка ЦН-6Л			ЦН-12М
6	Шпиндель	20Х13 термообр.	14Х17Н2 термообр.	08Х18Н10 (AISI 304) 08Х18Н10Т (AISI 321)	10Х17Н13М2 (AISI 316)
7	Уплотнение шпинделя**	Набивка из ТРГ			
8	Ходовая гайка***	БрАЖНМц10-4-4			
Крепежные детали		Ст35			
Прокладки****		из листа ТРГ			
Климатическое исполнение по ГОСТ 15150-69		У (-40…+40^{0}С), Т (-10…+50^{0}С)	ХЛ (-60…+40^{0}С)	У (-40…+40^{0}С), Т (-10…+50^{0}С)	
Температура рабочей среды		-40^{0}С…+350^{0}С	-60^{0}С…+250^{0}С	-40^{0}С…+400^{0}С	

* в нержавеющем исполнении оребрение и фланцы изготавливаются из Ст20, с нержавеющей наплавкой уплотнительных поверхностей фланца. По требованию заказчика возможно изготовление оребрения и фланцев из нержавеющей стали.

** при температуре рабочей среды от -60^{0}С до 250^{0}С применяется сальниковая набивка АП-31.

*** при температуре рабочей среды более 300^{0}С применяется легированный чугун.

**** при температуре рабочей среды от -40^{0}С до 150^{0}С применяется прокладки из паронита.

Основные размеры и параметры задвижек арматурного завода «Адмирал»

DN, мм	PN, МПа	Табличная фигура***	Обозначение по КД	H, мм	H1, мм	h, мм	L, мм	B, мм	D1, мм*	d, мм*	n, шт.*	Масса, кг** фланцевая (под
150	1,6		АБ13044-150	725	585	140	350	410	240	22	8	137 (121)
	2,5	30с527нж 30с927нж	АБ13043-150	735	585	150	350	430	250	26	8	149 (128)
200	1,6		АБ13044-200	828	660	168	400	465	295	22	12	181 (160)
	2,5	30с527нж 30с927нж	АБ13043-200	840	660	180	400	490	310	26	12	205 (179)
250	1,6		АБ13044-250	938	735	203	450	535	355	26	12	252 (222)
	2,5	30с527нж 30с927нж	АБ13043-250	1005	780	225	450	580	360	30	12	277 (238)
300	1,6		АБ13044-300	1085	855	230	500	590	410	26	12	348 (311)
	2,5	30с527нж 30с927нж	АБ13043-300	1098	855	243	500	615	430	30	16	382 (333)
350	1,6		АБ13044-350	1190	930	260	550	650	470	26	16	414 (367)
	2,5	30с527нж 30с927нж	АБ13043-350	1205	930	275	550	680	490	33	16	474 (405)
400	1,6		АБ13044-400	1295	1005	290	600	710	525	30	16	491 (428)
	2,5	30с527нж 30с927нж	АБ13043-400	1310	1005	305	600	740	550	33	16	533 (456)
500	1,6		АБ13044-500	1510	1155	355	700	840	650	33	20	782 (671)
	2,5	30с527нж 30с927нж	АБ13043-500	1550	1185	365	700	860	660	39	20	895 (758)
600	1,6		АБ13044-600	1725	1305	420	800	970	770	39	20	1143 (982)
	2,5	30с527нж 30с927нж	АБ13043-600	1755	1335	420	800	970	770	39	20	1330 (1109)
700	1,6		АБ13044-700	1940	1485	455	900	1040	840	39	24	1472 (1300)
	2,5	30с527нж 30с927нж	АБ13043-700	1965	1485	480	900	1090	875	45	24	1681 (1422)
800	1,6		АБ13044-800	2357	1847	510	1000	1118	950	39	24	1985 (1887)
	2,5	30с527нж 30с927нж	АБ13043-800	2420	1882	538	1000	1173	990	45	24	2310 (1941)
1000	1,6		АБ13044-1000	2598	1970	628	1200	1385	1170	45	28	3667 (3302)
1200	1,6		АБ13044-1200	3286	2543	743	1400	1615	1390	52	32	4736 (4128)

* размеры фланцев даны по ГОСТ 12815-80.
** масса приведенная в таблице является теоретической и может в некоторой степени отличатся от фактической.
*** по требованию заказчика возможно изготовление нержавеющего исполнения задвижки (табличная фигура не показана).

Параметры для подбора электропривода/редуктора для задвижек арматурного завода «Адмирал»

DN, мм	PN, МПа	Махов /редук	Тип присоединения		Макс. крутящий момент, Нм	Число оборотов шпинделя отк./зак.	Электропривод		Время откр./закр., мин	
			ЦКБА	ISO			Тулаэлект-роприводъ	AUMA	Тулаэлект-роприводъ	AUMA*
150	1,6	+/+	АЧ	F10	90	34	Н-А-11	SA 10.2	1,4	1,5
	2,5	+/+	Б	F14	150	34	Н-Б-03	SA 14.2	1,4	1,5
200	1,6	+/+	Б	F14	160	39	Н-Б-03	SA 14.2	1,6	1,8
	2,5	+/+	Б	F14	250	39	Н-Б-03	SA 14.2	1,6	1,8
250	1,6	+/+	Б	F14	210	47	Н-Б-03	SA 14.2	1,9	1,9
	2,5	+/+	В	F14	280	47	Н-В-03	SA 14.2	2,0	1,9
300	1,6	+/+	В	F14	300	55	Н-В-03	SA 14.2	2,2	2,5
	2,5	+/+	В	F16	450	55	Н-В-03	SA 16.2	2,2	2,5
350	1,6	+/+	В	F14	350	45	Н-В-03	SA 14.2	1,8	2,0
	2,5	+/+	В	F16	500	45	Н-В-03	SA 16.2	1,8	2,0
400	1,6	+/+	В	F16	680	56	Н-В-03	SA 16.2	2,3	2,5
	2,5	-/+	В	F25	783	56	Н-В-16	GST 25.2+SA 14.2	2,3	2,5
500	1,6	-/+	В	F25	770	62	Н-В-16	GST 25.2+SA 14.2	2,6	3,0
	2,5	-/+	Г	F30	1440	62	Н-Г-03	GST 30.2+SA 14.2	3,1	3,0
600	1,6	-/+	Г	F30	1350	79	Н-Г-03	GST 30.2+SA 14.2	3,8	3,4
	2,5	-/+	Г	F30	1940	79	Н-Г-03	GST 30.2+SA 14.2	3,8	3,4
700	1,6	-/+	Г	F30	2400	77	Н-Г-03	GST 30.2+SA 14.2	3,9	3,5
	2,5	-/+	Г	F30	2500	77	Н-Г-03	GST 30.2+SA 14.2	3,9	3,5
800	1,6	-/+	Г	F30	2490	80	Н-Г-03	GST 30.2+SA 14.2	4,0	3,6
	2,5	-/+	Д	F35	4900	80	Н-Д-15	GST 35.2+SA 16.2	8,0	7,3
1000	1,6	-/+	Д	F40	6480	83	Н-Д-03	GST 40.2+SA 16.2	8,3	7,5
1200	1,6	-/+	Д	F40	10000	100	Н-Д-09	GST 40.2+SA 16.2	10,0	9,1

* расчет времени открытия и закрытия с приводом AUMA приведен для 11, 22, 45 об/мин шпинделя арматуры.

Комплектность

В комплект поставки входят: задвижка, паспорт, эксплуатационная документация. По требованию заказчика задвижки дополнительно могут комплектоваться ответными фланцами, прокладками, крепежом, электроприводами.

Примечания

Внешний вид и конструкция задвижки могут быть изменены в процессе совершенствования без особого уведомления, без ухудшения потребительских свойств и при условии поставки изделия с заказанными параметрами.
Возможно изготовление других исполнений по DN и PN, которые не указанные в данном каталоге, и под приводы по EN ISO 5210, EN ISO 5211, DIN 3210, DIN 3338.

ЗАДВИЖКИ СТАЛЬНЫЕ КЛИНОВЫЕ
штампосварные с выдвижным шпинделем 30с507нж, 30с907нж
DN 800…1200 мм, PN 1,6…2,5 МПа

табличная фигура 30с50нж, 30с507нж, 30с550нж, 30с907нж, 30с950нж, 30нж50нж, 30нж507нж, 30нж550нж, 30нж907нж , 30нж950нж

Предназначены для работы в качестве запорного устройства (без дросселирования) на трубопроводах транспортирующих различные жидкие и газообразные среды нейтральные к материалам основных деталей. Применяется в водопроводном хозяйстве, электроэнергетики, химическом производстве, нефтегазопроводах, теплоснабжении.

Задвижки арматурного завода «Адмирал» изготавливаются по техническим условиям, стандартам ГОСТ, СТ ЦКБА, ГОСТ Р и конструкторской документации.

Имеют сертификаты соответствия требованиям Технического регламента РФ о безопасности машин и оборудования.

Каждая задвижка проходит контроль качества и испытания.

Особенности конструкции

- Цилиндрическая конструкция корпуса обеспечивает надежную эксплуатацию задвижки на трубопроводах высокого давления.
- Герметичность в задвижке обеспечивается коррозионностойкой, износостойкой наплавкой уплотнительных поверхностей диска и корпуса. По отношению к внешней среде герметичность обеспечивается сальниковым уплотнением и прокладкой корпус-крышка.
- Ограничительная гайка на конце шпинделя предохраняет задвижку от чрезмерной нагрузки органа запирания при неправильной настройке электропривода.
- Подшипники качения в подшипниковом узле снижают усилия на приводе, что позволяет продлить срок службы электропривода и подшипникового узла.
- В нержавеющем исполнении боковые и соединительные (корпус-крышка) фланцы задвижек выполнены из углеродистой стали с коррозионной наплавкой уплотнительных поверхностей для защиты от воздействия рабочей среды.

Вид сбоку

Положение «Закрыто»

Разрез в положении «Закрыто»

Положение «Открыто»

Разрез в положении «Открыто»

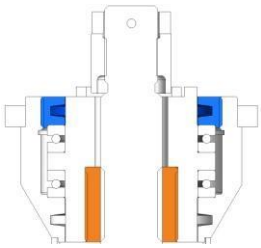

Подшипниковый узел

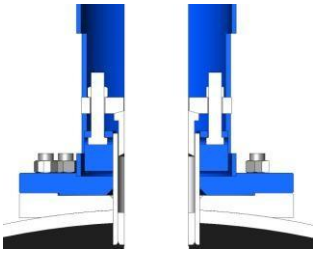

Сальниковый узел

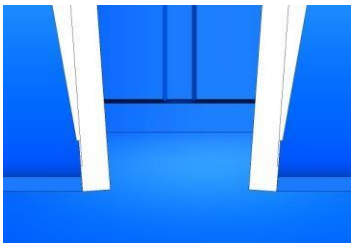

Уплотнение задвижки

Технические характеристики

Условный проход, DN	800…1200 мм
Номинальное давление, PN	1,6…2,5 МПа
Класс герметичности по ГОСТ 9544-2005	A, B, C, D
Присоединение к трубопроводу	фланцевое по ГОСТ 12815-80, ГОСТ Р 54432-2011 или под приварку
Строительная длина	по ГОСТ 3706-93
Полный средний срок службы, не менее	15 лет
Гарантийная наработка	500 циклов
Гарантийный срок эксплуатации исполнения ст 20	12 месяцев со дня ввода в эксплуатацию, но не более 18 месяцев со дня отгрузки с предприятия-изготовителя
Гарантийный срок эксплуатации исполнения ХЛ, нж, нжМ	18 месяцев со дня ввода в эксплуатацию, но не более 24 месяцев со дня отгрузки с предприятия-изготовителя

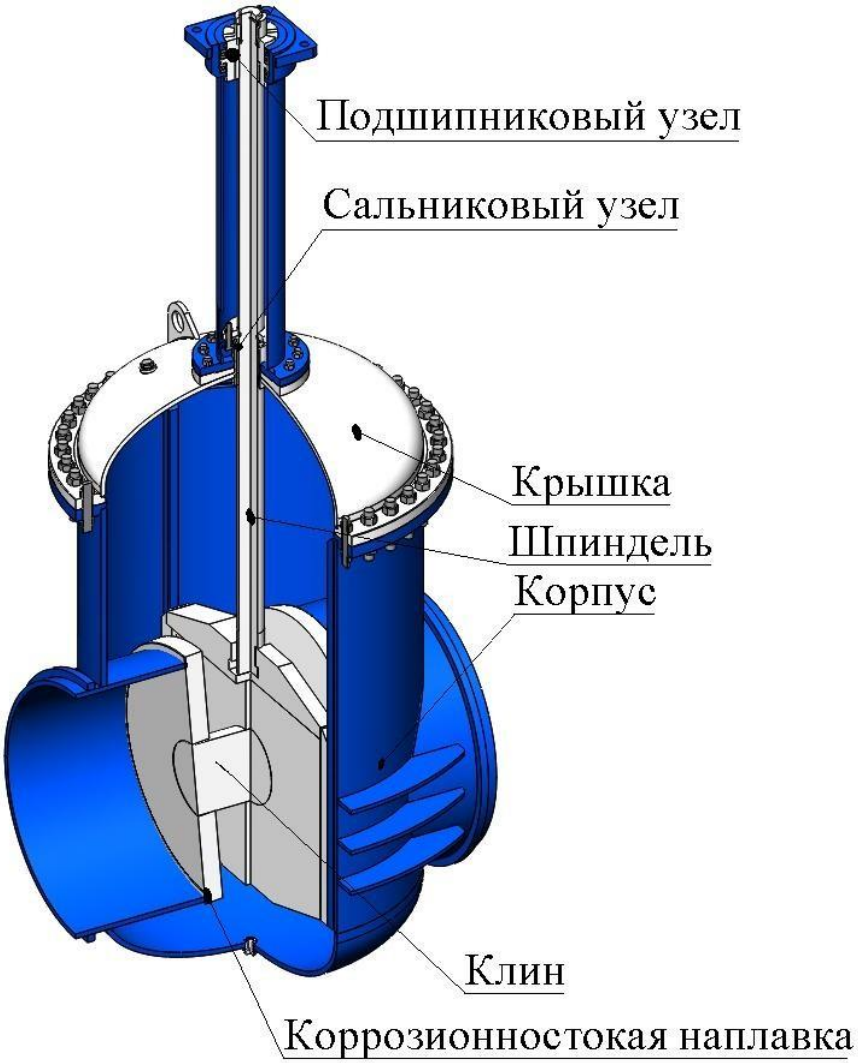

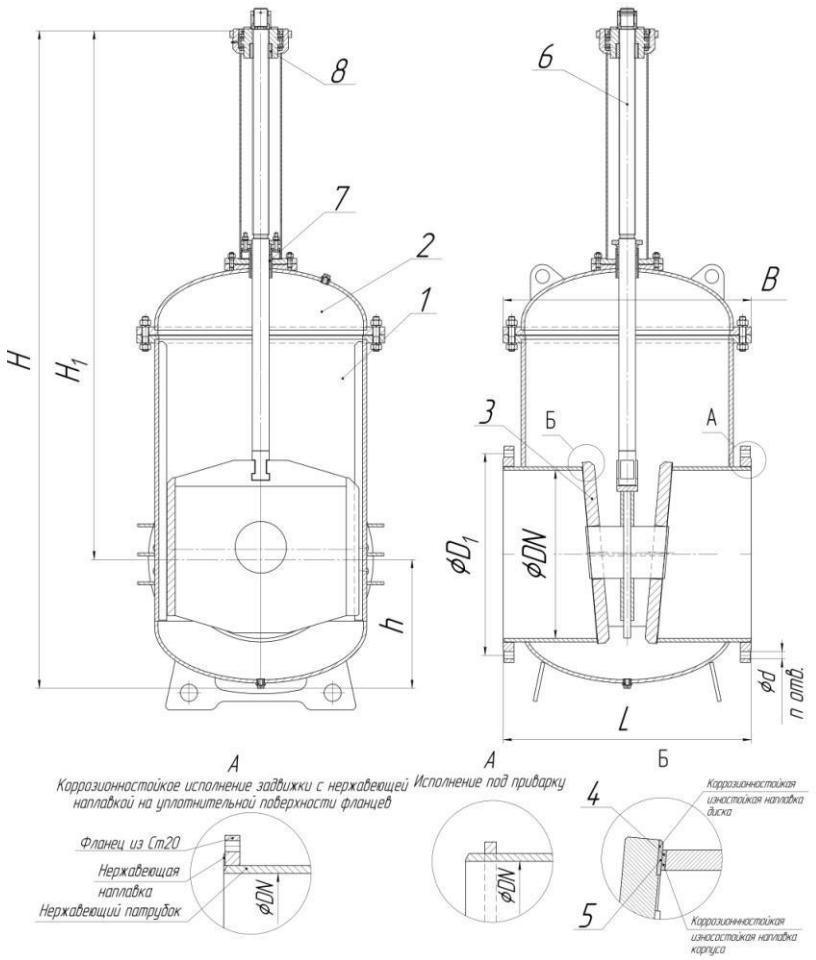

Габаритный чертеж

Материал основных деталей задвижек арматурного завода «Адмирал»

№	Наименование детали	Материал			
		исп. Ст20	исп. 09Г2С	исп. нж*	исп. нжМ*
1	Корпус	Ст20	09Г2С	08Х18Н10 (AISI 304) 08Х18Н10Т (AISI 321)	10Х17Н13М2 (AISI 316)
2	Крышка	Ст20	09Г2С	08Х18Н10 (AISI 304) 08Х18Н10Т (AISI 321)	10Х17Н13М2 (AISI 316)
3	Диск	Ст20	09Г2С	08Х18Н10 (AISI 304) 08Х18Н10Т (AISI 321)	10Х17Н13М2 (AISI 316)
4	Уплотнение в корпусе	нержавеющая наплавка ЦН-6Л			ЦН-12М
5	Уплотнение на диске	нержавеющая наплавка ЦН-6Л			ЦН-12М
6	Шпиндель	20Х13 термообр.	14Х17Н2 термообр.	08Х18Н10 (AISI 304) 08Х18Н10Т (AISI 321)	10Х17Н13М2 (AISI 316)
7	Уплотнение шпинделя**	Сальниковая набивка из ТРГ			
8	Ходовая гайка	БрАЖНМц10-3-1,5			
Крепежные детали		Ст35			
Прокладки***		из листа ТРГ			
Климатическое исполнение по ГОСТ 15150-69		У (-40…+40^{0}С), Т (-10…+50^{0}С)	ХЛ (-60…+40^{0}С)	У (-40…+40^{0}С), Т (-10…+50^{0}С)	
Температура рабочей среды		-40^{0}С…+350^{0}С	-60^{0}С…+250^{0}С	-40^{0}С…+400^{0}С	

* в нержавеющем исполнении оребрение и фланцы изготавливаются из Ст20, с нержавеющей наплавкой уплотнительных поверхностей фланца. По требованию заказчика возможно изготовление оребрения и фланцев из нержавеющей стали.

** при температуре рабочей среды от -60^{0}С до 250^{0}С применяется сальниковая набивка АП-31.

*** при температуре рабочей среды от -40^{0}С до 150^{0}С применяется прокладки из паронита.

Основные размеры и параметры задвижек арматурного завода «Адмирал»

DN, мм	PN, МПа	Табличная фигура***	Обозначение по КД	H, мм	H1, мм	h, мм	L, мм	B, мм	D1, мм*	d, мм*	n, шт.*	Масса, кг** фланцевая (под приварку)
800	1,6	30с550нж 30с950нж	АБ13003-800	3066	2478	587	1200	1175	950	39	24	2267 (2061)
	2,5	30с507нж 30с907нж	АБ13002-800	3138	2522	616	1200	1220	990	45	24	2921 (2559)
1000	1,6	30с550нж 30с950нж	АБ13003-1000	3762	3054	709	1400	1400	1170	45	28	3576 (3218)
	2,5	30с507нж 30с907нж	АБ13002-1000	3803	3026	777	1400	1455	1210	56	28	5142 (4590)
1200	1,6	30с550нж 30с950нж	АБ13003-1200	4420	3592	828	1600	1620	1390	52	32	6239 (5643)
	2,5	30с507нж 30с907нж	АБ13002-1200	4448	3600	848	1600	1675	1420	56	32	7194 (6520)

* размеры фланцев даны по ГОСТ 12815-80.
** масса приведенная в таблице является теоретической и может в некоторой степени отличатся от фактической.
*** по требованию заказчика возможно изготовление нержавеющего исполнения задвижки (табличная фигура не показана).

Параметры для подбора электропривода/редуктора для задвижек арматурного завода «Адмирал»

DN, мм	PN, МПа	Махов /редук	Тип присоединения		Макс. крутящий момент, Нм	Число оборотов втулки откр./закр.	Электропривод		Время откр./закр, мин	
			ЦКБА	ISO			Тулаэлект-роприводъ	AUMA	Тулаэлек-роприводъ	AUMA*
800	1,6	-/+	Г	F30	2490	80	Н-Г-03	GST 30.2+SA 14.2	4,0	3,6
	2,5	-/+	Д	F35	4900	80	Н-Д-15	GST 35.2+SA 16.2	8,0	7,3
1000	1,6	-/+	Д	F40	6480	120	Н-Д-03	GST 40.2+SA 16.2	12,0	11,0
	2,5	-/+	Д	F40	10000	120	Н-Д-09	GST 40.2+SA 16.2	12,0	11,0
1200	1,6	-/+	Д	F40	10000	100	Н-Д-09	GST 40.2+SA 16.2	10,0	9,1
	2,5	-/+	Д	F40	10000	100	Н-Д-09	GST 40.2+SA 16.2	10,0	9,1

* расчет времени открытия и закрытия с приводом AUMA приведен для 11, 22 об/мин кулачковой втулки.

Комплектность

В комплект поставки входят: задвижка, паспорт, эксплуатационная документация. По требованию заказчика задвижки дополнительно могут комплектоваться ответными фланцами, прокладками, крепежом, электроприводами.

Примечания

Внешний вид и конструкция задвижки могут быть изменены в процессе совершенствования без особого уведомления, без ухудшения потребительских свойств и при условии поставки изделия с заказанными параметрами.
Возможно изготовление других исполнений по DN и PN, которые не указанны в данном каталоге, и под приводы по EN ISO 5210, EN ISO 5211, DIN 3210, DIN 3338.

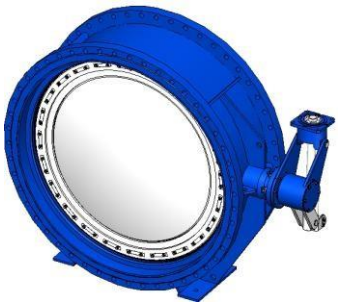

ЗАТВОРЫ СТАЛЬНЫЕ ДИСКОВЫЕ
с резиновым уплотнением 32с906р, 32с908р, 30с910р, 32с916р, 32с930р
DN 400…2400 мм, PN 0,1…2,5 МПа

табличная фигура 32с506р, 32с508р, 32с510р, 32с516р, 32с530р, 32с906р, 32с908р, 32с910р, 32с916р, 32с930р, 32нж506р, 32нж508р, 32нж510р, 32нж516р, 32нж530р, 32нж906р, 32нж908р, 32нж910р, 32нж916р, 32нж930р

Предназначены для установки в качестве запорного устройства на трубопроводах, транспортирующих жидкие и газообразные среды нейтральные к материалам основных деталей затворов. Применяются в химической и теплоэнергетической промышленности, водоснабжении, нефтегазопроводах.

Затворы арматурного завода «Адмирал» изготавливаются по техническим условиям, стандартам ГОСТ, СТ ЦКБА, EN, ГОСТ Р и конструкторской документации.

Имеют сертификаты соответствия требованиям Технического регламента РФ о безопасности машин и оборудования.

Каждый затвор дисковый поворотный проходит контроль качества и испытания.

Особенности конструкции

- Затворы производства арматурного завода «Адмирал» выполнены в сварном корпусе с стандартной строительной длиной по ОСТ 26-07-1500-77, ГОСТ 28908-91.
- За счет конструкции диска и наличия резинового уплотнения обеспечивается высокая герметичность дискового затвора.
- Гидровыгнутая конструкция сферического диска затвора обеспечивает минимальное гидравлическое сопротивление.
- Конструкция установки уплотнительного кольца в диск упрощает проведение замены кольца при износе без выполнения полной разборки затвора.
- Герметичность в затворе по отношению к внешней среде обеспечивается сальниковым уплотнением и прокладкой корпус-крышка.
- Подшипники скольжения, установленные на валу затвора существенно уменьшают вращательный момент и нагрузку на приводе затвора.

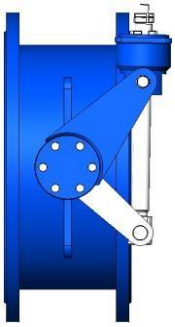

Вид сбоку затворов для диаметров ≤1200

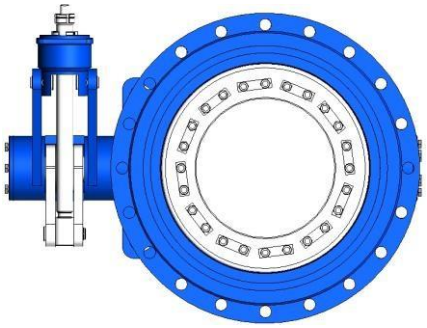

Положение «Закрыто» затворов для диаметров ≤1200

Разрез в положении «Закрыто» затворов для диаметров ≤1200

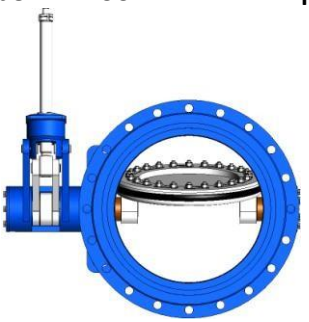

Положение «Открыто» затворов для диаметров ≤1200

Разрез в положении «Открыто» затворов для диаметров ≤1200

Вид сбоку затворов для диаметров ≥1200

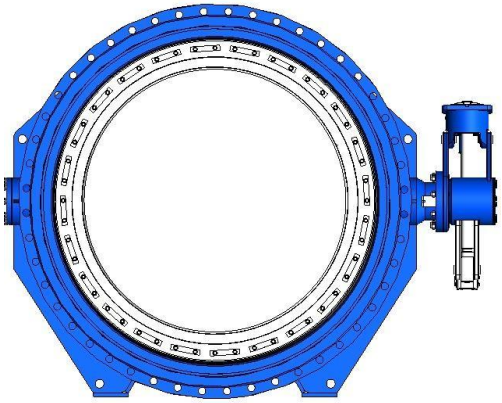

Положение «Закрыто» затворов для диаметров ≥1200

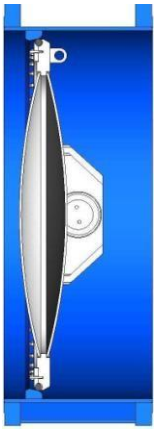

Разрез в положении «Закрыто» затворов для диаметров ≥1200

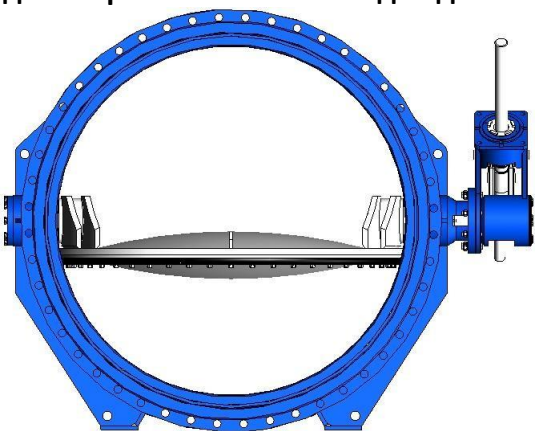

Положение «Открыто» затворов для диаметров ≥1200

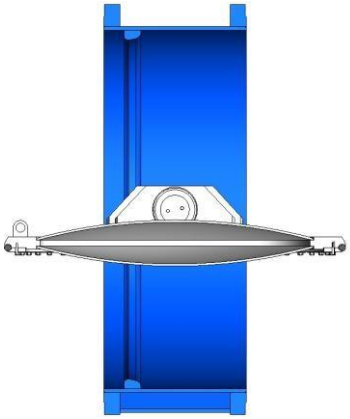

Разрез в положении «Открыто» затворов для диаметров ≥1200

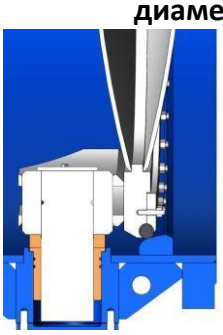

Подшипниковый узел

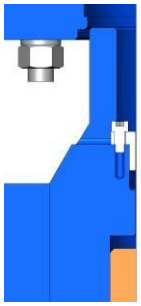

Сальниковый узел

Уплотнение в затворе

Технические характеристики

Условный проход, DN	400…2400 мм
Номинальное давление, PN	0,1…2,5 МПа
Класс герметичности по ГОСТ 9544-2005	A, B, C, D
Присоединение к трубопроводу	фланцевое по ГОСТ 12815-80, ГОСТ Р 54432-2011 или под приварку
Строительная длина	по ОСТ 26-07-1500-77, ГОСТ 28908-91
Полный средний срок службы, не менее	15 лет
Гарантийная наработка	700 циклов
Гарантийный срок эксплуатации исполнения ст 20	12 месяцев со дня ввода в эксплуатацию, но не более 18 месяцев со дня отгрузки с предприятия-изготовителя
Гарантийный срок эксплуатации исполнения ХЛ, нж, нжМ	18 месяцев со дня ввода в эксплуатацию, но не более 24 месяцев со дня отгрузки с предприятия-изготовителя

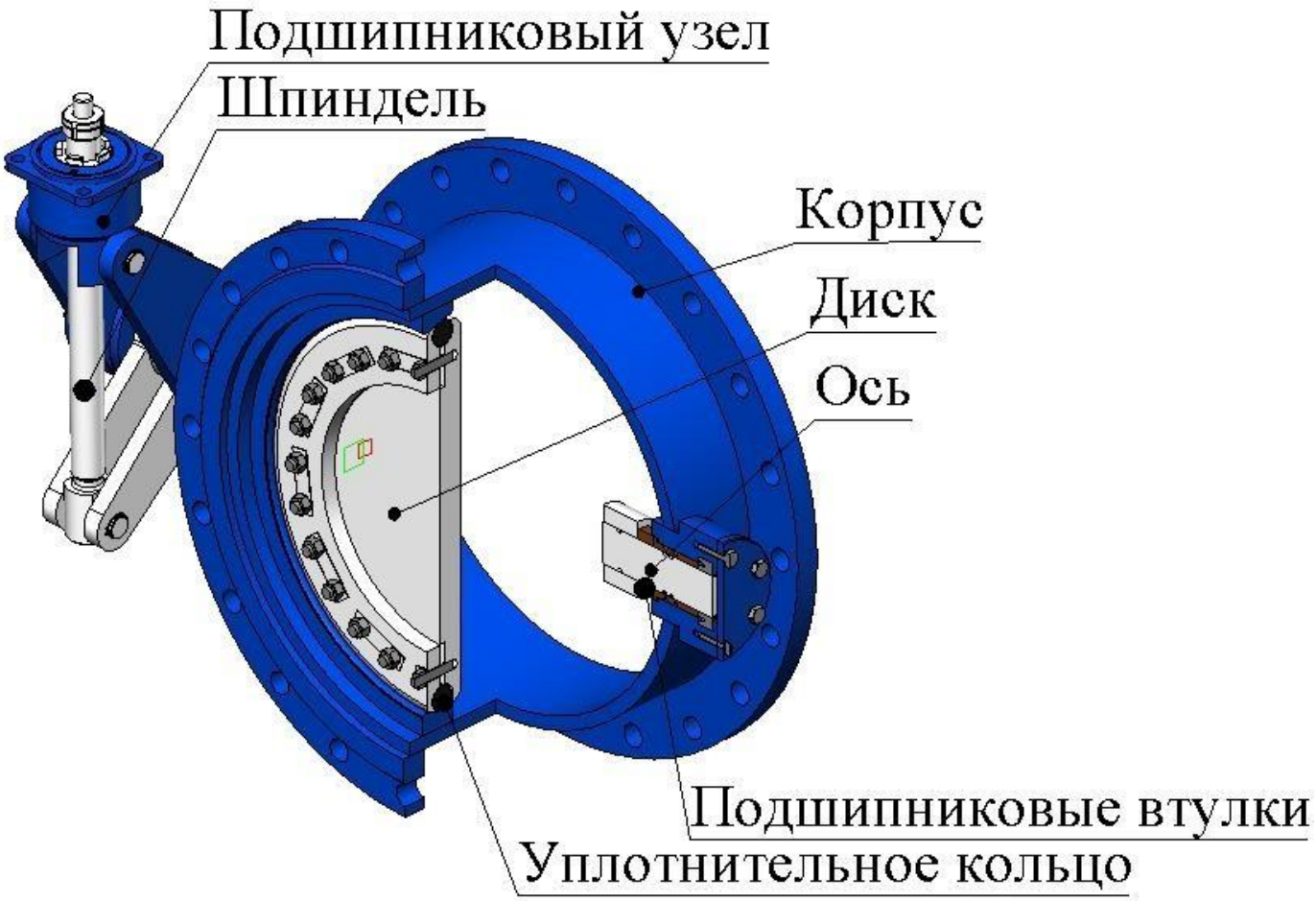
Подшипниковый узел
Шпиндель
Корпус
Диск
Ось
Подшипниковые втулки
Уплотнительное кольцо

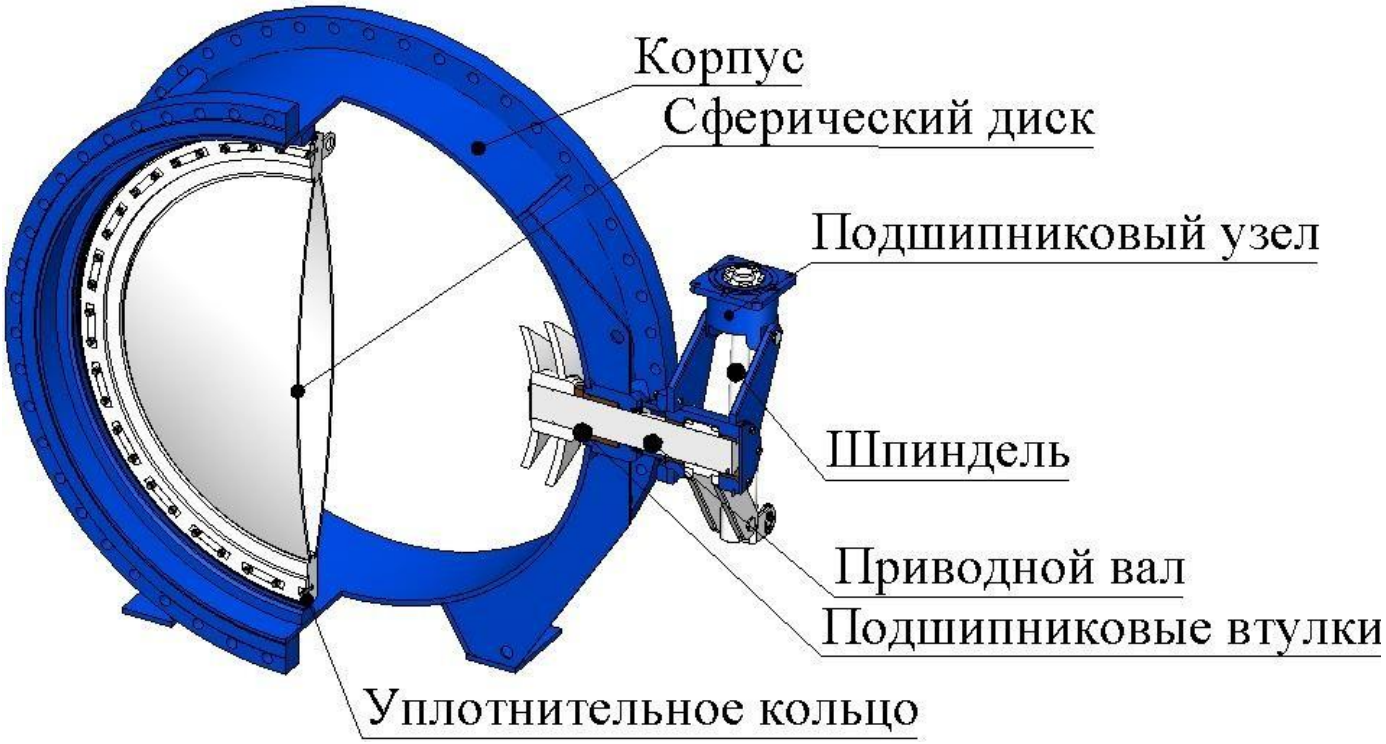
Корпус
Сферический диск
Подшипниковый узел
Шпиндель
Приводной вал
Подшипниковые втулки
Уплотнительное кольцо

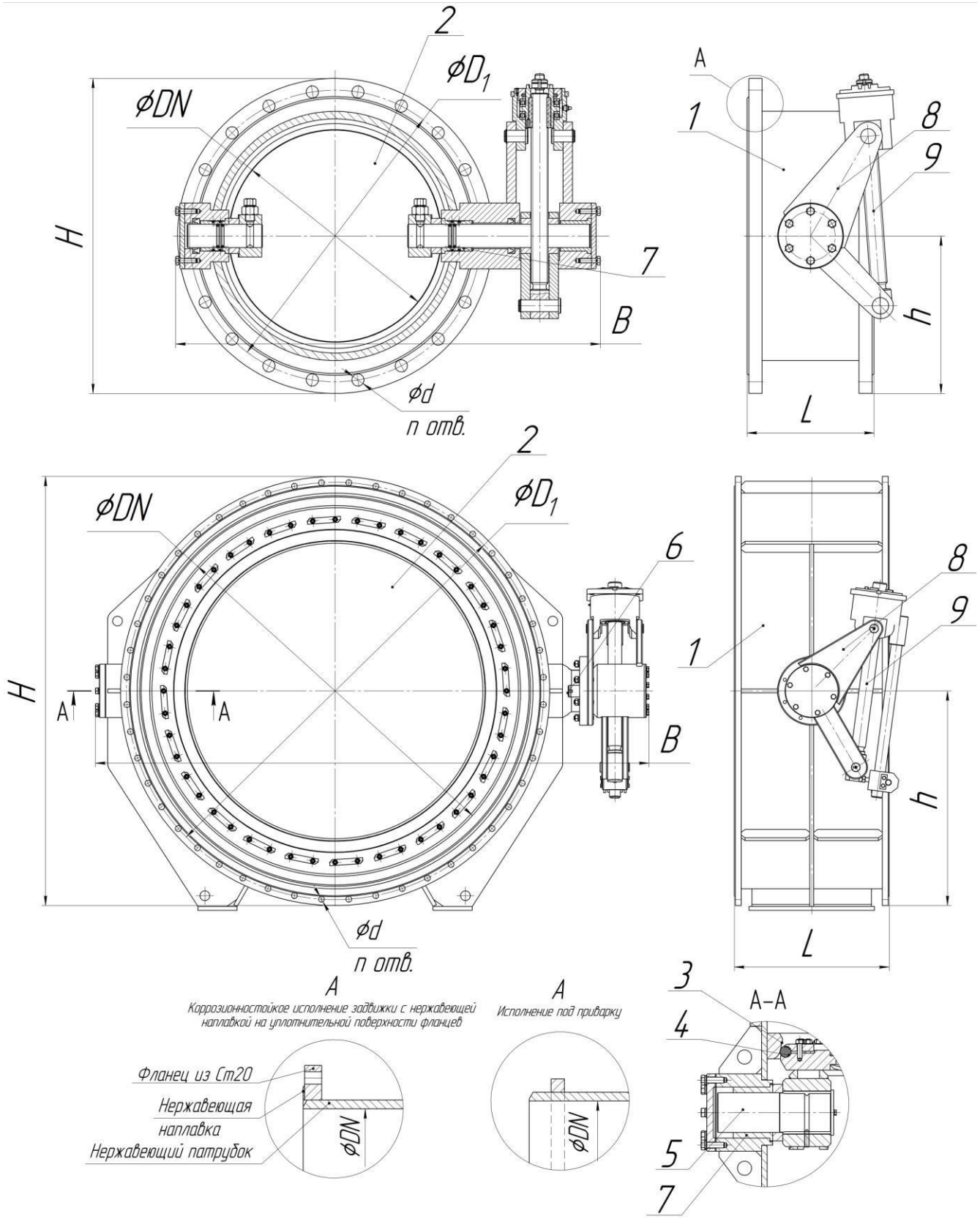

Габаритный чертеж затворов

Материал основных деталей затворов арматурного завода «Адмирал»

№	Наименование детали	Материал		
		исп. Ст20	исп. 09Г2С	исп. нж*
1	Корпус	Ст20	09Г2С	08Х18Н10(AISI 304)/08Х18Н10Т(AISI 321)
2	Диск	Ст20	09Г2С	08Х18Н10(AISI 304)/08Х18Н10Т(AISI 321)
3	Уплотнение в корпусе	нержавеющая наплавка ЦН-6Л		
4	Уплотнение на диске**	резиновый профиль		
5	Вал, ось	20Х13 термообр.	14Х17Н2 термообр.	20Х13 термообр.
6	Уплотнение вала, оси	Сальниковая набивка из АП-31		
7	Втулка скольжения	БрАЖНМц10-3-1,5		
8	Редуктор	Ст20	09Г2С	Ст20
9	Шпиндель	20Х13 термообр.	14Х17Н2 термообр.	20Х13 термообр.
Крепежные детали		Ст35		
Прокладки		ПОН		
Климатическое исполнение по ГОСТ 15150-69		У (-40…+40^{0}С), Т (-10…+50^{0}С)	ХЛ (-60…+40^{0}С)	У (-40…+40^{0}С), Т (-10…+50^{0}С)
Температура рабочей среды		В зависимости от уплотнительного кольца**		

* в нержавеющем исполнении оребрение и фланцы изготавливаются из Ст20, с нержавеющей наплавкой уплотнительных поверхностей фланца. По требованию заказчика возможно изготовление оребрения и фланцев из нержавеющей стали.

** уплотнительное кольцо, в зависимости от рабочих параметров затвора, может быть выполнено из следующих видов резины: СКЕПТ (EPDM -30^{0}С…150^{0}С), В-14 (-30^{0}С…100^{0}С), МБС (-30^{0}С…80^{0}С), ТМКЩ (-30^{0}С…80^{0}С), ИРП-1265 (силиконовый каучук -60^{0}С….200^{0}С).

Основные размеры и параметры затворов арматурного завода «Адмирал»

DN, мм	PN, МПа	Табличная фигура*****	Обозначе-ние по КД	H, мм****	h, мм	L, мм***	B, мм	D1, мм*	d, мм*	n, шт.*	Масса, кг* фланцевые (под приварку)
400	0,25	32с508р 32с908р	АБ99016-400	535	268	240 (400)	765	495	22	16	148 (139)
	0,63	32с506р 32с906р	АБ99017-400	535	268	240 (400)	765	495	22	16	162 (148)
	1,0	32с510р 32с910р	АБ99044-400	565	283	240 (400)	795	515	26	16	203 (169)
	1,6	32с516р 32с916р	АБ99007-400	580	290	310 (400)	810	525	30	16	229 (180)
	2,5	32с530р 32с930р	АБ99068-400	610	305	310 (400)	857	550	33	16	257 (188)
500	0,25	32с508р 32с908р	АБ99016-500	640	320	275 (450)	870	600	22	16	217 (194)
	0,63	32с506р 32с906р	АБ99017-500	640	320	275 (450)	870	600	22	16	226 (216)
	1,0	32с510р 32с910р	АБ99044-500	670	335	275 (450)	908	620	26	20	234 (224)
	1,6	32с516р 32с916р	АБ99007-500	710	355	350 (450)	940	650	33	20	311 (220)
	2,5	32с530р 32с930р	АБ99068-500	730	365	350 (450)	960	660	39	20	341 (223)
600	0,25	32с508р 32с908р	АБ99016-600	755	378	300 (600)	985	705	26	20	272 (286)
	0,63	32с506р 32с906р	АБ99017-600	755	378	300 (600)	985	705	26	20	302 (315)
	1,0	32с510р 32с910р	АБ99044-600	780	390	300 (600)	1010	725	30	20	362 (352)
	1,6	32с516р 32с916р	АБ99007-600	840	420	390 (600)	1070	770	39	20	444 (335)
	2,5	32с530р 32с930р	АБ99068-600	840	420	390 (600)	1129	770	39	20	497 (410)

DN, мм	PN, МПа	Табличная фигура*****	Обозначе-ние по КД	H, мм****	h, мм	L, мм***	B, мм	D1, мм*	d, мм*	n, шт.*	Масса, кг* фланцевые (под приварку)
700	0,25	32с508р 32с908р	АБ99016-700	860	430	325 (675)	1090	810	26	24	293 (317)
	0,63	32с506р 32с906р	АБ99017-700	860	430	325 (675)	1090	810	26	24	307 (305)
	1,0	32с510р 32с910р	АБ99044-700	895	448	325 (675)	1275	840	30	24	533 (511)
	1,6	32с516р 32с916р	АБ99007-700	910	455	430 (675)	1290	840	39	24	641 (560)
	2,5	32с530р 32с930р	АБ99068-700	960	480	430 (675)	1340	875	45	24	768 (612)
800	0,25	32с508р 32с908р	АБ99016-800	975	488	350 (750)	1205	920	30	24	524 (452)
	0,63	32с506р 32с906р	АБ99017-800	975	488	350 (750)	1355	920	30	24	573 (534)
	1,0	32с510р 32с910р	АБ99044-800	1010	505	350 (750)	1339	950	33	24	583 (544)
	1,6	32с516р 32с916р	АБ99007-800	1020	510	470 (750)	1400	950	39	24	760 (620)
	2,5	32с530р 32с930р	АБ99068-800	1075	538	470 (750)	1455	990	45	24	1064 (796)
1000	0,1	32с508р 32с908р	АБ99028-1000	1175	588	400 (800)	1555	1120	30	28	762 (769)
	0,25		АБ99016-1000	1175	588	400 (800)	1550	1120	30	28	762 (769)
	0,63	32с506р 32с906р	АБ99017-1000	1175	588	400 (800)	1550	1120	30	28	815 (855)
	1,0	32с510р 32с910р	АБ99044-1000	1220	610	400 (800)	1556	1160	33	28	820 (820)
	1,6	32с516р 32с916р	АБ99007-1000	1255	628	550 (800)	1635	1170	45	28	1396 (1160)
	2,5	32с530р 32с930р	АБ99068-1000	1130	563	(800)	1708	-	-	-	(1444)
1200	0,1	32с508р 32с908р	АБ99028-1200	1375	688	450 (850)	1755	1320	30	32	1408 (1441)
	0,25		АБ99016-1200	1375	688	450 (850)	1755	1320	30	32	1408 (1441)
	0,63	32с506р 32с906р	АБ99017-1200	1400	700	450 (850)	1780	1340	33	32	1575 (1555)
	1,0	32с510р 32с910р	АБ99044-1200	1455	728	450 (850)	1837	1380	39	32	1740 (1850)
	1,6	32с516р 32с916р	АБ99007-1200	1485	743	630 (850)	1865	1390	52	32	2358 (1876)
	2,5	32с530р 32с930р	АБ99068-1200	1350	675	(850)	2035	-	-	-	(2154)
1400	0,1	32с508р 32с908р	АБ99028-1400	1575	788	500 (1000)	1955	1520	30	36	1440 (1562)
	0,25		АБ99016-1400	1575	788	500 (1000)	1955	1520	30	36	1440 (1562)
	0,63	32с506р 32с906р	АБ99017-1400	1620	810	500 (1000)	2000	1560	33	36	1693 (1685)
	1,0	32с510р 32с910р	АБ99044-1400	1675	838	500 (1000)	2102	1590	45	36	2096 (2013)
	1,6	32с516р 32с916р	АБ99007-1400	1685	843	(1000)	2077	-	-	-	(2266)
	2,5	32с530р 32с930р	АБ99068-1400	1750	875	(1000)	2380	-	-	-	(2527)

DN, мм	PN, МПа	Табличная фигура*****	Обозначе-ние по КД	H, мм****	h, мм	L, мм***	B, мм	D1, мм*	d, мм*	n, шт.*	Масса, кг* фланцевые (под приварку)
1600	0,1	32с508р 32с908р	АБ99028-1600	1785	893	550 (1000)	2165	1730	30	40	2111 (2239)
	0,25	32с508р 32с908р	АБ99016-1600	1785	893	550 (1000)	2165	1730	30	40	2110 (2239)
	0,63	32с506р 32с906р	АБ99017-1600	1820	910	550 (1000)	2200	1760	33	40	2404 (2569)
	1,0	32с510р 32с910р	АБ99044-1600	1915	958	550 (1000)	2225	1820	52	40	3154 (2596)
	1,6	32с516р 32с916р	АБ99007-1600	1925	963	(1000)	2555	-	-	-	(3043)
1800	0,1	32с508р 32с908р	АБ99028-1800	1985	993	600 (1000)	2467	1930	30	44	2165 (2384)
	0,25		АБ99016-1800	1985	993	600 (1000)	2467	1930	30	44	2165 (2384)
	0,63	32с506р 32с906р	АБ99017-1800	2045	1023	870 (1000)	2675	1970	39	44	3052 (2665)
	1,0	32с510р 32с910р	АБ99044-1800	2115	1058	(1000)	2745	-	-	-	(3405)
2000	0,1	32с508р 32с908р	АБ99028-2000	2190	1095	650 (1000)	2820	2130	30	48	3334 (3200)
	0,25		АБ99016-2000	2190	1095	650 (1000)	2825	2130	30	48	3334 (3200)
	0,63	32с506р 32с906р	АБ99017-2000	2265	1133	(1000)	2895	-	-	-	(3518)
	1,0	32с510р 32с910р	АБ99044-2000	2325	1163	(1000)	2955	-	-	-	(4310)
2200	0,1	32с508р 32с908р	АБ99028-2200	2405	1203	(1050)	3035	-	-	-	(4357)
	0,25		АБ99075-2200	2405	1203	(1050)	3035	-	-	-	(4357)
	0,63		АБ99016-2200	2475	1238	(1000)	3105	-	-	-	(5185)
2400	0,1	32с508р 32с908р	АБ99028-2400	2560	1280	(1100)	3235	-	-	-	(4041)
	0,25		АБ99075-2400	2560	1280	(1100)	3235	-	-	-	(4041)

* размеры фланцев даны по ГОСТ 12815-80.
** масса приведенная в таблице является теоретической и может в некоторой степени отличатся от фактической.
*** строительная длина в скобках для исполнения «под приварку».
**** полная высота и расстояние от внешнего диаметра трубы до оси трубопровода затворов в исполнении «под приварку» в каталоге не отображаются и индивидуально подбираются под каждого клиента в зависимости от внешнего диаметра и толщины стенки трубы.
***** по требованию заказчика возможно изготовление нержавеющего исполнения затвора (табличная фигура не показана).

Параметры для подбора электропривода/редуктора для затворов арматурного завода «Адмирал»

DN, мм	PN, МПа	Махов /Редук	Тип присоеди-нения		Макс. крутящий момент, Нм	Число оборотов втулки откр./закр.	Электропривод		Время откр./закр., мин	
			ЦКБА	ISO			Тулаэлект-роприводъ	AUMA	Тулаэлект-роприводъ	AUMA*
400	0,25	-/+	Б	F14	250	68	Н-Б-03	SA 14.2	2,7	3,1
	0,63	-/+	Б	F14	250	68	Н-Б-03	SA 14.2	2,7	3,1
	1,0	-/+	Б	F14	250	68	Н-Б-03	SA 14.2	2,7	3,1
	1,6	-/+	Б	F14	250	68	Н-Б-03	SA 14.2	2,7	3,1
	2,5	-/+	Б	F14	250	68	Н-Б-03	SA 14.2	2,7	3,1
500	0,25	-/+	Б	F14	250	68	Н-Б-03	SA 14.2	2,7	3,1
	0,63	-/+	Б	F14	250	68	Н-Б-03	SA 14.2	2,7	3,1
	1,0	-/+	Б	F14	250	68	Н-Б-03	SA 14.2	2,7	3,1
	1,6	-/+	Б	F14	250	68	Н-Б-03	SA 14.2	2,7	3,1
	2,5	-/+	Б	F14	250	68	Н-Б-03	SA 14.2	2,7	3,1
600	0,25	-/+	Б	F14	250	79	Н-Б-03	SA 14.2	3,2	3,6
	0,63	-/+	Б	F14	250	79	Н-Б-03	SA 14.2	3,2	3,6
	1,0	-/+	Б	F14	250	79	Н-Б-03	SA 14.2	3,2	3,6

DN, мм	PN, МПа	Махов /Редук	Тип присоединения		Макс. крутящий момент, Нм	Число оборотов втулки отк./зак.	Электропривод		Время отк./зак., мин	
			ЦКБА	ISO			Тулаэлект-роприводъ	AUMA	Тулаэлект-роприводъ	AUMA*
600	1,6	-/+	Б	F14	250	79	Н-Б-03	SA 14.2	3,2	3,6
	2,5	-/+	В	F25	1000	61	Н-В-13	GST 25.2+SA 14.2	2,5	2,8
700	0,25	-/+	Б	F14	250	79	Н-Б-03	SA 14.2	3,2	3,6
	0,63	-/+	Б	F14	250	79	Н-Б-03	SA 14.2	3,2	3,6
	1,0	-/+	В	F16	600	61	Н-В-03	SA 16.2	2,5	2,8
	1,6	-/+	В	F25	1000	61	Н-В-13	GST 25.2+SA 14.2	2,5	2,8
	2,5	-/+	В	F25	1000	61	Н-В-13	GST 25.2+SA 14.2	2,5	2,8
800	0,25	-/+	Б	F14	250	79	Н-Б-03	SA 14.2	3,2	3,6
	0,63	-/+	В	F16	600	61	Н-В-03	SA 16.2	2,5	2,8
	1,0	-/+	В	F16	600	61	Н-В-03	SA 16.2	2,5	2,8
	1,6	-/+	В	F25	1000	61	Н-В-16	GST 25.2+SA 14.2	2,5	2,8
	2,5	-/+	В	F25	1000	61	Н-В-16	GST 25.2+SA 14.2	2,5	2,8
1000	0,1	-/+	В	F25	1000	61	Н-В-16	GST 25.2+SA 14.2	2,5	2,8
	0,25	-/+	В	F25	1000	61	Н-В-16	GST 25.2+SA 14.2	2,5	2,8
	0,63	-/+	В	F25	1000	61	Н-В-16	GST 25.2+SA 14.2	2,5	2,8
	1,0	-/+	В	F25	1000	61	Н-В-16	GST 25.2+SA 14.2	2,5	2,8
	1,6	-/+	В	F25	1000	72	Н-В-16	GST 25.2+SA 14.2	3,0	3,3
	2,5	-/+	Г	F30	2500	80	Н-Г-03	GST 30.2+SA 14.2	4,0	3,6
1200	0,1	-/+	В	F25	1000	72	Н-В-16	GST 25.2+SA 14.2	3,0	3,3
	0,25	-/+	В	F25	1000	72	Н-В-16	GST 25.2+SA 14.2	3,0	3,3
	0,63	-/+	В	F25	1000	72	Н-В-16	GST 25.2+SA 14.2	3,0	3,3
	1,0	-/+	В	F25	1000	72	Н-В-16	GST 25.2+SA 14.2	3,0	3,3
	1,6	-/+	В	F25	1000	72	Н-В-16	GST 25.2+SA 14.2	3,0	3,3
	2,5	-/+	Г	F30	2500	80	Н-Г-03	GST 30.2+SA 14.2	4,0	3,6
1400	0,1	-/+	В	F25	1000	106	Н-В-16	GST 25.2+SA 14.2	4,4	4,8
	0,25	-/+	В	F25	1000	106	Н-В-16	GST 25.2+SA 14.2	4,4	4,8
	0,63	-/+	В	F25	1000	106	Н-В-16	GST 25.2+SA 14.2	4,4	4,8
	1,0	-/+	В	F25	1000	106	Н-В-16	GST 25.2+SA 14.2	4,4	4,8
	1,6	-/+	В	F25	1000	84	Н-В-16	GST 25.2+SA 14.2	3,5	3,8
	2,5	-/+	Г	F30	2500	80	Н-Г-03	GST 30.2+SA 14.2	4,0	3,6
1600	0,1	-/+	В	F25	1000	138	Н-В-16	GST 25.2+SA 14.2	5,8	6,3
	0,25	-/+	В	F25	1000	138	Н-В-16	GST 25.2+SA 14.2	5,8	6,3
	0,63	-/+	Г	F30	2500	80	Н-Г-03	GST 30.2+SA 14.2	4,0	3,6
	1,0	-/+	Г	F30	2500	80	Н-Г-03	GST 30.2+SA 14.2	4,0	3,6
	1,6	-/+	Г	F30	2500	80	Н-Г-03	GST 30.2+SA 14.2	4,0	3,6
1800	0,1	-/+	В	F25	1000	115	Н-В-16	GST 25.2+SA 14.2	4,8	5,2
	0,25	-/+	В	F25	1000	115	Н-В-16	GST 25.2+SA 14.2	4,8	5,2
	0,63	-/+	Г	F30	2500	85	Н-Г-03	GST 30.2+SA 14.2	4,3	3,9
	1,0	-/+	Г	F30	2500	85	Н-Г-03	GST 30.2+SA 14.2	4,3	3,9
2000	0,1	-/+	Г	F30	2500	85	Н-Г-03	GST 30.2+SA 14.2	4,3	3,9
	0,25	-/+	Г	F30	2500	85	Н-Г-03	GST 30.2+SA 14.2	4,3	3,9
	0,63	-/+	Г	F30	2500	85	Н-Г-03	GST 30.2+SA 14.2	4,3	3,9
	1,0	-/+	Д	F40	10000	71	Н-Д-09	GST 40.2+SA 16.2	7,1	6,5
2200	0,1	-/+	Г	F30	2500	124	Н-Г-03	GST 30.2+SA 14.2	6,2	5,6
	0,25	-/+	Г	F30	2500	124	Н-Г-03	GST 30.2+SA 14.2	6,2	5,6
	0,63	-/+	Д	F35	10000	124	Н-Д-09	GST 35.2+SA 16.2	6,2	5,6
2400	0,1	-/+	Г	F30	2500	85	Н-Г-03	GST 30.2+SA 14.2	4,3	7,8
	0,25	-/+	Г	F30	2500	85	Н-Г-03	GST 30.2+SA 14.2	4,3	7,8

* расчет времени открытия и закрытия с приводом AUMA приведен для 11, 22, 45 об/мин кулачковой втулки.

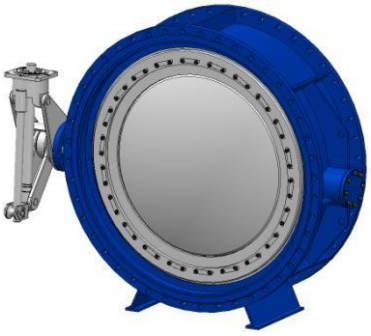

ЗАТВОРЫ СТАЛЬНЫЕ ДИСКОВЫЕ
с уплотнением из нержавеющей стали, 3-х эксцентриковые 32с906нж, 32с910нж, 32с916нж, 32с930нж
DN 150…1800 мм, PN 0,1…2,5 МПа

табличная фигура 32нж310нж, 32нж316нж, 32нж330нж, 32с506нж, 32с510нж, 32с516нж, 32с530нж, 32нж506нж, 32нж510нж, 32нж516нж, 32нж530нж, 32с906нж, 32с910нж, 32с916нж, 32с930нж, 32нж906нж, 32нж910нж, 32нж916нж, 32нж930нж

Предназначены для установки в качестве запорного устройства на трубопроводах, транспортирующих жидкие и газообразные среды. Затворы дисковые с нержавеющим ламинальным уплотнением спроектированы для работы при высоких температурах и повышенной агрессивности рабочей среды. Применяются в химической и теплоэнергетической промышленности, водоснабжении, нефтегазопроводах.

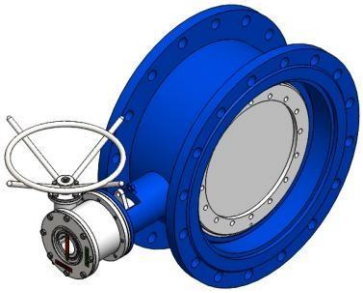

Затворы арматурного завода «Адмирал» изготавливаются по техническим условиям, стандартам ГОСТ, СТ ЦКБА, EN, ГОСТ Р и конструкторской документации.

Имеют сертификаты соответствия требованиям Технического регламента РФ о безопасности машин и оборудования.

Каждый затвор дисковый поворотный проходит контроль качества и испытания.

Особенности конструкции

- Затворы производства арматурного завода «Адмирал» выполнены в сварном корпусе с стандартной строительной длиной по ОСТ 26-07-1500-77, ГОСТ 28908-91 или ДСТУ ISO 5752:2008.
- Профилированный диск и смещенная ось снижают потери на местное сопротивление в затворе, что увеличивает коэффициент пропускной способности.
- Конструкция трехэксцентрикового затвора производства арматурного завода «Адмирал» обеспечивает качественный контакт между уплотнительными поверхностями корпуса и диска, минимальный механический износ уплотнительных поверхностей и отсутствие протечек по затвору в обоих направлениях.
- Ламинальное уплотнительное кольцо в трехэксцентриковом затворе выполнено из колец нержавеющей стали и термографита,
- Герметичность в затворе по отношению к внешней среде обеспечивается сальниковым уплотнением и прокладкой корпус-крышка.
- Подшипники скольжения, установленные на валу затвора существенно уменьшают вращательный момент и нагрузку на приводе затвора.

Вид сбоку затворов для диаметров ≤800

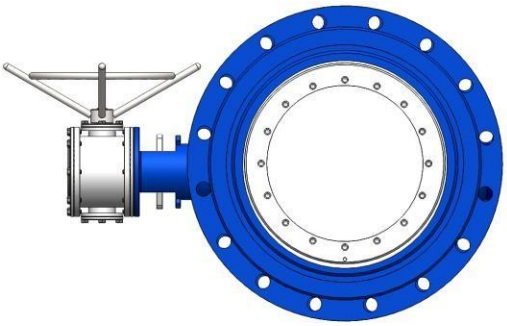

Положение «Закрыто» затворов для диаметров ≤800

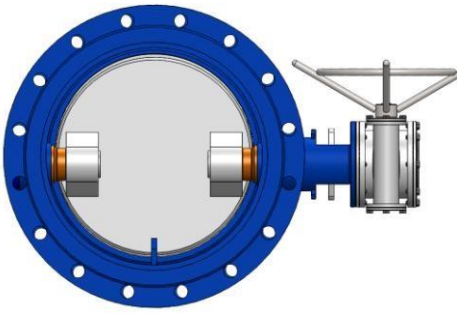

Вид сзади затворов для диаметров ≤800

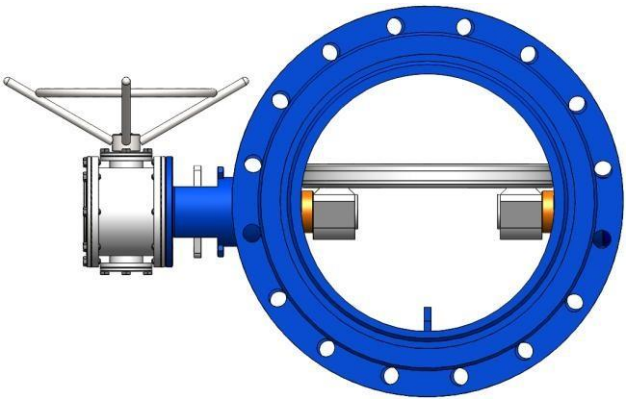

Положение «Открыто» затворов для диаметров ≤800

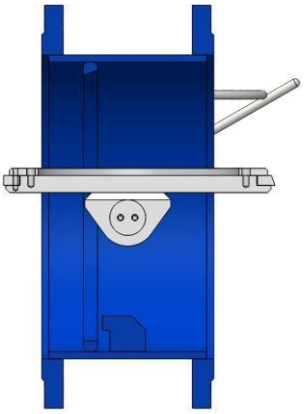

Разрез в положении «Открыто» затворов для диаметров ≤800

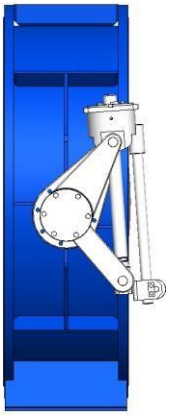

Вид сбоку затворов для диаметров ≥800

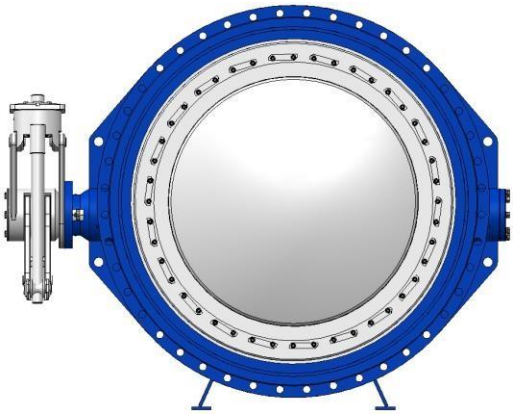

Положение «Закрыто» затворов для диаметров ≥800

Разрез в положении «Закрыто» затворов для диаметров ≥800

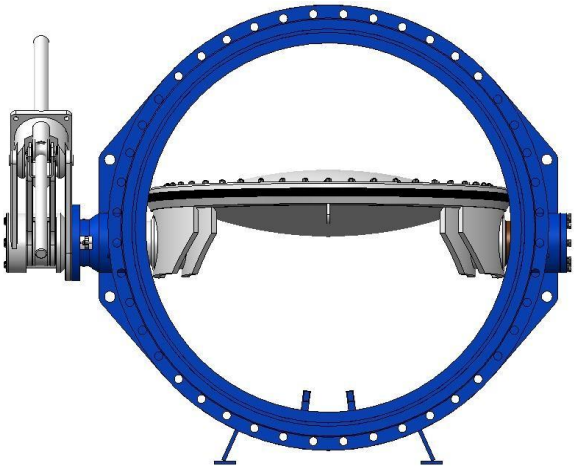

Положение «Открыто» затворов для диаметров ≥800

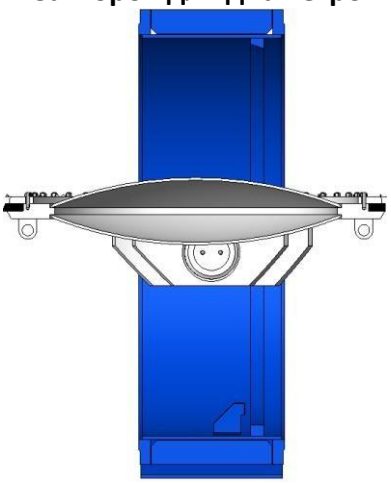

Разрез в положении «Открыто» затворов для диаметров ≥800

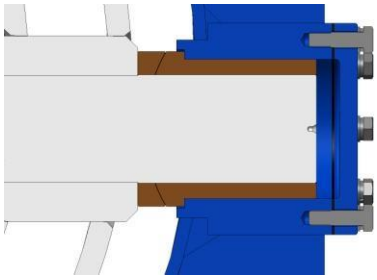

Подшипниковый узел

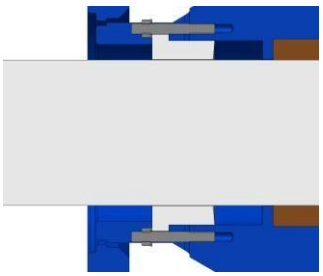

Сальниковый узел

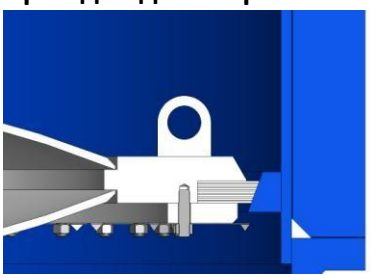

Уплотнение в затворе

Технические характеристики

Условный проход, DN	150…1800 мм
Номинальное давление, PN	0,1…2,5 МПа
Класс герметичности по ГОСТ 9544-2005	A, B, C, D
Присоединение к трубопроводу	фланцевое по ГОСТ 12815-80, ГОСТ Р 54432-2011 или под приварку
Строительная длина	по ОСТ 26-07-1500-77 или по ГОСТ 28908-91
Полный средний срок службы, не менее	15 лет
Гарантийная наработка	700 циклов
Гарантийный срок эксплуатации исполнения ст 20	12 месяцев со дня ввода в эксплуатацию, но не более 18 месяцев со дня отгрузки с предприятия-изготовителя
Гарантийный срок эксплуатации исполнения ХЛ, нж, нжМ	18 месяцев со дня ввода в эксплуатацию, но не более 24 месяцев со дня отгрузки с предприятия-изготовителя

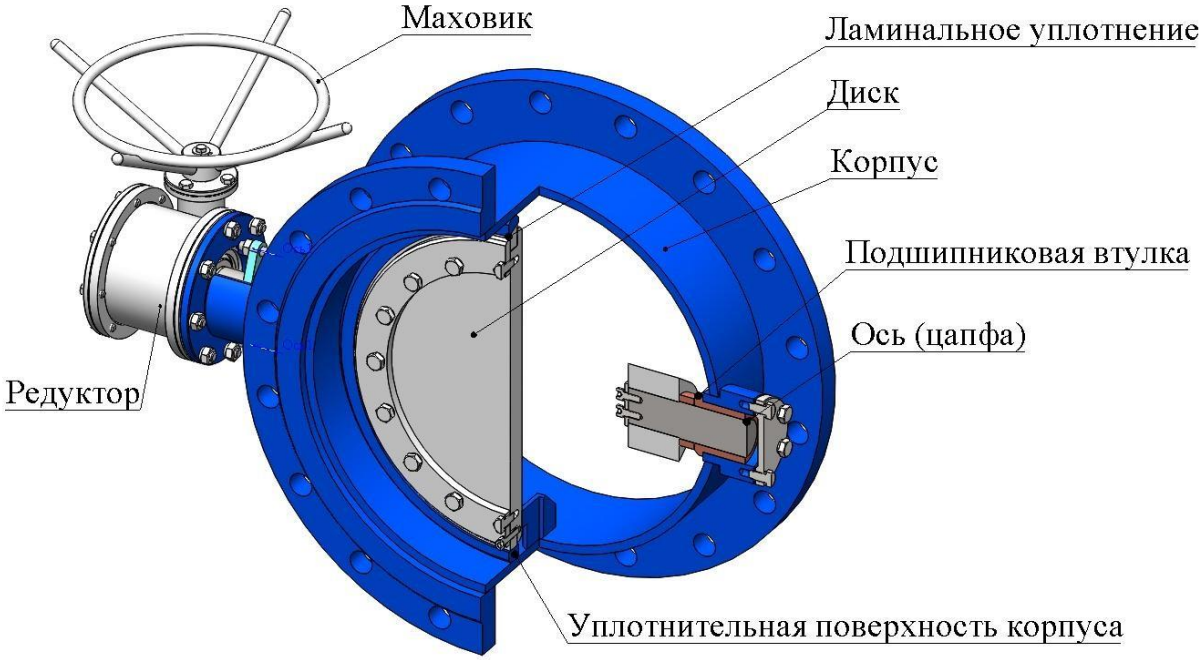

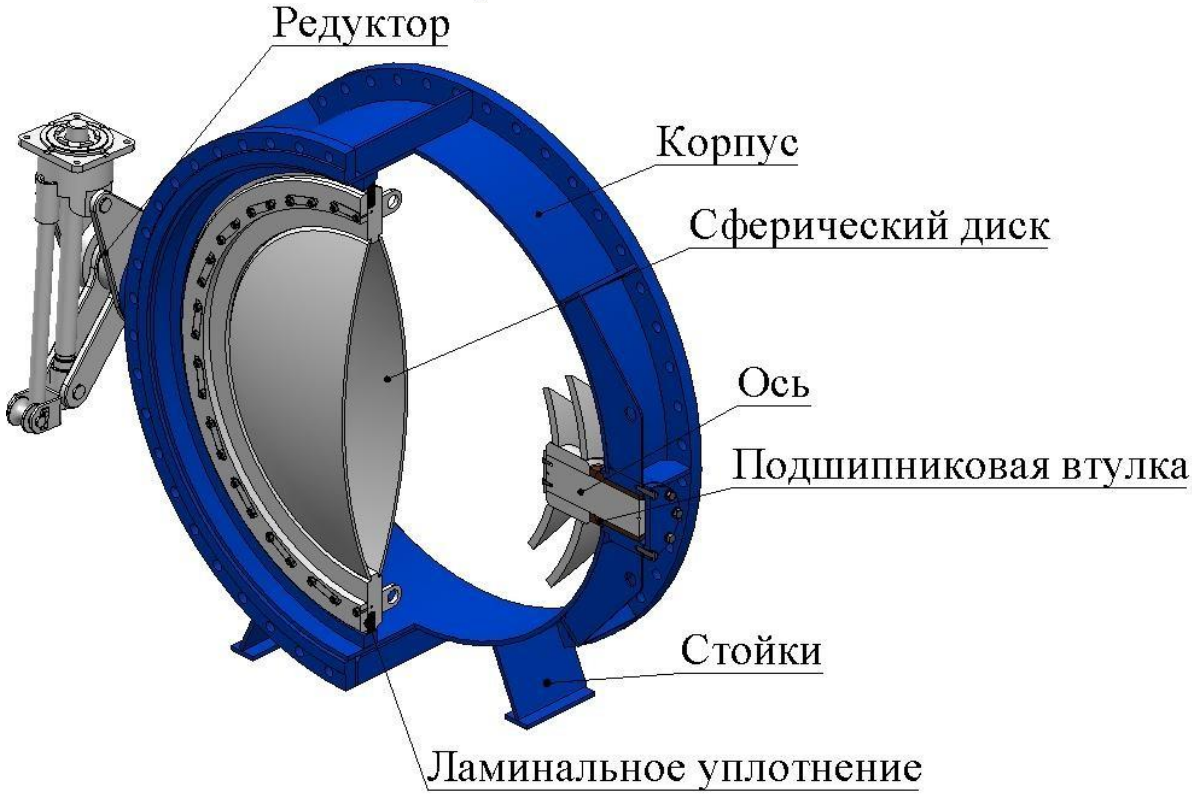

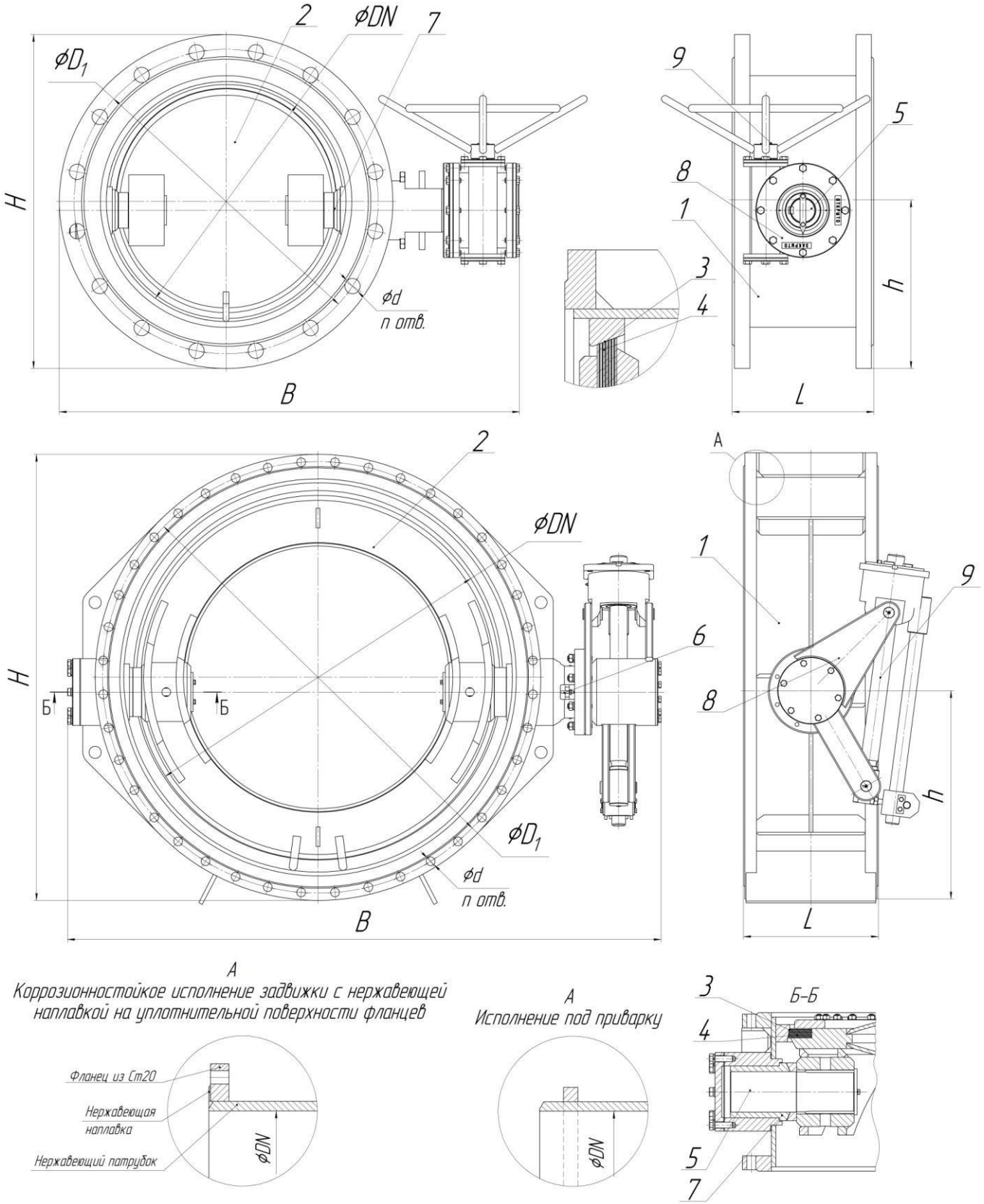

Габаритный чертеж

Материал основных деталей затворов арматурного завода «Адмирал»

№	Наименование детали	Материал		
		исп. Ст20	исп. 09Г2С	исп. нж*
1	Корпус	Ст20	09Г2С	08Х18Н10(AISI 304)/08Х18Н10Т(AISI 321)
2	Диск	Ст20	09Г2С	08Х18Н10(AISI 304)/08Х18Н10Т(AISI 321)
3	Уплотнение в корпусе	Наплавка нержавеющая износостойкая		
4	Уплотнение на диске	Нержавеющее ламинальное кольцо		
5	Вал, ось	20Х13 термообр.	14Х17Н2 термообр.	08Х18Н10(AISI 304)/08Х18Н10Т(AISI 321)
6	Уплотнение вала, оси**	Сальниковая набивка из ТРГ		
7	Втулка скольжения***	БрАЖНМц10-4-4		
8	Редуктор	Ст20	09Г2С	Ст20
9	Червяк/шпиндель	20Х13 термообр.	14Х17Н2 термообр.	20Х13 термообр.
Крепежные детали		Ст35		
Прокладки****		из листа ТРГ		
Климатическое исполнение по ГОСТ 15150-69		У (-40…+40^{0}С), Т (-10…+50^{0}С)	ХЛ (-60…+40^{0}С)	У (-40…+40^{0}С), Т (-10…+50^{0}С)
Температура рабочей среды		-40^{0}С…+350^{0}С	-60^{0}С…+250^{0}С	-40^{0}С…+400^{0}С

* в нержавеющем исполнении оребрение и фланцы изготавливаются из Ст20, с нержавеющей наплавкой уплотнительных поверхностей фланца. По требованию заказчика возможно изготовление оребрения и фланцев из нержавеющей стали.
** при температуре рабочей среды от -60^{0}С до 250^{0}С применяется сальниковая набивка АП-31.
*** при температуре рабочей среды более 300^{0}С применяется легированный чугун
**** при температуре рабочей среды от -40^{0}С до 150^{0}С применяется прокладки из паронита.

Основные размеры и параметры затворов арматурного завода «Адмирал»

DN, мм	PN, МПа	Табличная фигура*****	Обозначение по КД	H, мм****	h, мм	L, мм***	B, мм	D1, мм*	d, мм*	n, шт.*	Масса, кг* фланцевые (под приварку)
150	1,0	32с510нж 32с910нж	АА99010-150	280	140	210 (250)	510	240	22	8	110 (99)
	1,6	32с516нж 32с516нж	АА99070-150	280	140	210 (250)	510	240	22	8	110 (99)
	2,5	32с530нж 32с930нж	АА99025-150	300	150	210 (250)	530	250	26	8	117 (106)
200	1,0	32с510нж 32с910нж	АА99010-200	335	178	230 (250)	565	295	22	8	117 (106)
	1,6	32с516нж 32с516нж	АА99070-200	335	178	230 (250)	565	295	22	12	117 (106)
	2,5	32с530нж 32с930нж	АА99025-200	360	180	230 (250)	590	310	26	12	130 (117)
250	1,0	32с510нж 32с910нж	АА99010-250	390	195	210 (300)	620	350	22	12	130 (117)
	1,6	32с516нж 32с516нж	АА99070-250	405	203	250 (300)	625	355	26	22	135 (122)
	2,5	32с530нж 32с930нж	АА99025-250	425	213	250 (300)	645	370	30	12	145 (131)
300	1,0	32с510нж 32с910нж	АА99010-300	440	220	220 (350)	670	400	22	12	131 (115)
	1,6	32с516нж 32с516нж	АА99070-300	460	230	270 (350)	690	410	26	12	153 (115)
	2,5	32с530нж 32с930нж	АА99025-300	485	243	270 (350)	715	430	30	16	159 (119)
350	1,0	32с510нж 32с910нж	АА99010-350	500	250	290 (375)	730	460	22	16	152 (116)
	1,6	32с516нж 32с516нж	АА99070-350	520	260	290 (375)	750	470	26	16	172 (132)
	2,5	32с530нж 32с930нж	АА99025-350	550	275	290 (375)	780	490	33	16	198 (128)

DN, мм	PN, МПа	Табличная фигура*****	Обозначение по КД	H, мм****	h, мм	L, мм***	B, мм	D1, мм*	d, мм*	n, шт.*	Масса, кг* фланцевые (под приварку)
400	0,63	32с506нж 32с906нж	АА99006-400	535	268	240 (400)	765	495	22	16	142 (127)
	1,0	32с510нж 32с910нж	АА99010-400	565	283	240 (400)	795	515	26	16	185 (149)
	1,6	32с516нж 32с516нж	АА99070-400	580	290	310 (400)	810	525	30	16	213 (161)
	2,5	32с530нж 32с930нж	АА99025-400	610	305	310 (400)	840	550	33	16	242 (169)
500	0,63	32с506нж 32с906нж	АА99006-500	640	320	275 (450)	870	600	22	16	240 (219)
	1,0	32с510нж 32с910нж	АА99010-500	670	335	275 (450)	900	620	26	20	228 (217)
	1,6	32с516нж 32с516нж	АА99070-500	710	355	350 (450)	940	650	33	20	346 (250)
	2,5	32с530нж 32с930нж	АА99025-500	730	365	350 (450)	960	660	39	20	393 (268)
600	0,63	32с506нж 32с906нж	АА99006-600	755	378	300 (600)	985	705	26	20	320 (334)
	1,0	32с510нж 32с910нж	АА99010-600	780	390	300 (600)	1010	725	30	20	383 (373)
	1,6	32с516нж 32с516нж	АА99070-600	840	420	390 (600)	1070	770	39	20	446 (352)
	2,5	32с530нж 32с930нж	АА99025-600	840	420	390 (600)	1070	770	39	20	525 (457)
700	0,1	32с508нж 32с908нж	АА99073-700	860	430	325 (675)	1090	810	26	24	310 (336)
	0,25		АА99074-700	860	430	325 (675)	1090	810	26	24	310 (336)
	0,63	32с506нж 32с906нж	АА99006-700	860	430	325 (675)	1090	810	26	24	325 (323)
	1,0	32с510нж 32с910нж	АА99010-700	895	448	325 (675)	1275	840	30	24	564 (541)
	1,6	32с516нж 32с516нж	АА99070-700	910	455	430 (675)	1290	840	39	24	676 (590)
	2,5	32с530нж 32с930нж	АА99025-700	960	480	430 (675)	1340	875	45	24	813 (648)
800	0,1	32с508нж 32с908нж	АА99073-700	975	488	350 (750)	1205	920	30	24	555 (479)
	0,25		АА99074-700	975	488	350 (750)	1205	920	30	24	555 (479)
	0,63	32с506нж 32с906нж	АА99006-700	975	488	350 (750)	1355	920	30	24	607 (565)
	1,0	32с510нж 32с910нж	АА99010-800	1010	505	350 (750)	1390	950	33	28	617 (576)
	1,6	32с516нж 32с516нж	АА99070-800	1020	510	470 (750)	1400	950	39	24	798 (651)
	2,5	32с530нж 32с930нж	АА99025-800	1075	538	470 (750)	1455	990	45	24	1127 (843)
1000	0,1	32с508нж 32с908нж	АА99073-1000	1175	588	400 (800)	1555	1120	30	28	807 (814)
	0,25		АА99074-1000	1175	588	400 (800)	1555	1120	30	28	807 (814)
	0,63	32с506нж 32с906нж	АА99006-1000	1175	588	400 (800)	1555	1120	30	28	863 (905)
	1,0	32с510нж 32с910нж	АА99010-1000	1220	610	400 (800)	1600	1160	33	28	868 (868)
	1,6	32с516нж 32с516нж	АА99070-1000	1255	628	550 (800)	1635	1170	45	28	1478 (1228)
	2,5	32с530нж 32с930нж	АА99025-1000	1315	658	(800)	1945	-	-	-	(1529)
1200	0,1	32с508нж 32с908нж	АА99073-1200	1375	688	450 (850)	1755	1320	30	32	1226 (1261)

DN, мм	PN, МПа	Табличная фигура*****	Обозначение по КД	H, мм****	h, мм	L, мм***	B, мм	D1, мм*	d, мм*	n, шт.*	Масса, кг* фланцевые (под приварку)
1200	0,25	32с508нж 32с908нж	АА99074-1200	1375	688	450 (850)	1755	1320	30	32	1226 (1261)
	0,63	32с506нж 32с906нж	АА99006-1200	1400	700	450 (850)	1780	1340	33	32	1403 (1382)
	1,0	32с510нж 32с910нж	АА99010-1200	1455	728	450 (850)	1835	1380	39	32	1842 (1959)
	1,6	32с516нж 32с516нж	АА99070-1200	1485	743	630 (850)	1865	1390	52	32	2497 (1986)
	2,5	32с530нж 32с930нж	АА99025-1200	1525	763	(850)	2155	-	-	-	(2281)
1400	0,1	32с508нж 32с908нж	АА99073-1400	1575	788	500 (1000)	1955	1520	30	36	1525 (1654)
	0,25	32с508нж 32с908нж	АА99074-1400	1575	788	500 (1000)	1955	1520	30	36	1525 (1654)
	0,63	32с506нж 32с906нж	АА99006-1400	1620	810	500 (1000)	2000	1560	33	36	1793 (1784)
	1,0	32с510нж 32с910нж	АА99010-1400	1675	838	500 (1000)	2055	1590	45	36	2220 (2131)
	1,6	32с516нж 32с516нж	АА99070-1400	1685	843	(1000)	2065	-	-	-	(2400)
	2,5	32с530нж 32с930нж	АА99025-1400	1750	875	(1000)	2380	-	-	-	(2676)
1600	0,1	32с508нж 32с908нж	АА99073-1600	1785	893	550 (1000)	2165	1730	30	40	2235 (2371)
	0,25		АА99074-1600	1785	893	550 (1000)	2165	1730	30	40	2235 (2371)
	0,63	32с506нж 32с906нж	АА99006-1600	1820	910	550 (1000)	2200	1760	33	40	2476 (2671)
	1,0	32с510нж 32с910нж	АА99010-1600	1915	958	550 (1000)	2295	1820	52	40	3271 (2680)
	1,6	32с516нж 32с916нж	АА99070-1600	1925	963	(1000)	2555	-	-	-	(3002)
1800	0,1	32с508нж 32с908нж	АА99073-1800	1985	993	600 (1000)	2365	1930	30	44	2293 (2524)
	0,25		АА99074-1800	1985	993	600 (1000)	2365	1930	30	44	2293 (2524)
	0,63	32с506нж 32с906нж	АА99006-1800	2045	1023	870 (1000)	2675	1970	39	44	3072 (2622)
	1,0	32с510нж 32с910нж	АА99010-1800	2115	1058	(1000)	2745	-	-	-	(3606)

* размеры фланцев даны по ГОСТ 12815-80.

** масса приведенная в таблице является теоретической и может в некоторой степени отличатся от фактической.

*** строительная длина в скобках для исполнения «под приварку».

**** полная высота и расстояние от внешнего диаметра трубы до оси трубопровода затворов в исполнении «под приварку» в каталоге не отображаются и подбираются индивидуально под каждого клиента в зависимости от внешнего диаметра и толщины стенки трубы.

***** по требованию заказчика возможно изготовление нержавеющего исполнения затвора (табличная фигура не показана).

Параметры для подбора электропривода/редуктора для затворов арматурного завода «Адмирал»

DN, мм	PN, МПа	Махов /Редук	Тип присоединения		Макс. крутящий момент, Нм	Число оборотов втулки откр./закр.	Электропривод		Время откр./закр. мин	
			ЦКБА	ISO			Тулаэлектропривод	AUMA	Тулаэлектропривод	AUMA*
150	1,0	-/+	A	F10	100	35	Н-А-03	SA 14.2	1,5	1,6
	1,6	-/+	A	F10	100	35	Н-А-03	SA 14.2	1,5	1,6
	2,5	-/+	A	F10	100	35	Н-А-03	SA 14.2	1,5	1,6
200	1,0	-/+	A	F10	100	35	Н-А-03	SA 14.2	1,5	1,6
	1,6	-/+	A	F10	100	35	Н-А-03	SA 14.2	1,5	1,6
	2,5	-/+	A	F10	100	35	Н-А-03	SA 14.2	1,5	1,6

DN, мм	PN, МПа	Махов /Редук	Тип присое-динения		Макс. крутящий момент, Нм	Число оборотов втулки отк./зак.	Электропривод		Время откр./закр. мин	
			ЦКБА	ISO			Тулаэлект-роприводъ	AUMA	Тулаэлект-роприводъ	AUMA*
250	1,0	-/+	А	F10	100	35	Н-А-03	SA 14.2	1,5	1,6
	1,6	-/+	А	F10	100	35	Н-А-03	SA 14.2	1,5	1,6
	2,5	-/+	А	F10	100	35	Н-А-03	SA 14.2	1,5	1,6
300	1,0	-/+	Б	F14	250	56	Н-Б-03	SA 14.2	2,2	2,5
	1,6	-/+	Б	F14	250	56	Н-Б-03	SA 14.2	2,2	2,5
	2,5	-/+	Б	F14	250	56	Н-Б-03	SA 14.2	2,2	2,5
350	1,0	-/+	Б	F14	250	56	Н-Б-03	SA 14.2	2,2	2,5
	1,6	-/+	Б	F14	250	56	Н-Б-03	SA 14.2	2,2	2,5
	2,5	-/+	Б	F14	250	56	Н-Б-03	SA 14.2	2,2	2,5
400	0,63	-/+	Б	F14	250	68	Н-Б-03	SA 14.2	2,7	3,1
	1,0	-/+	Б	F14	250	68	Н-Б-03	SA 14.2	2,7	3,1
	1,6	-/+	Б	F14	250	68	Н-Б-03	SA 14.2	2,7	3,1
	2,5	-/+	Б	F14	250	68	Н-Б-03	SA 14.2	2,7	3,1
500	0,63	-/+	Б	F14	250	68	Н-Б-03	SA 14.2	2,7	3,1
	1,0	-/+	Б	F14	250	68	Н-Б-03	SA 14.2	2,7	3,1
	1,6	-/+	Б	F14	250	68	Н-Б-03	SA 14.2	2,7	3,1
	2,5	-/+	Б	F14	250	68	Н-Б-03	SA 14.2	2,7	3,1
600	0,63	-/+	Б	F14	250	79	Н-Б-03	SA 14.2	3,2	3,6
	1,0	-/+	Б	F14	250	79	Н-Б-03	SA 14.2	3,2	3,6
	1,6	-/+	Б	F14	250	79	Н-Б-03	SA 14.2	3,2	3,6
	2,5	-/+	В	F25	1000	61	Н-В-16	GST 25.2+SA 14.2	2,5	2,8
700	0,1	-/+	Б	F14	250	79	Н-Б-03	SA 14.2	3,2	3,6
	0,25	-/+	Б	F14	250	79	Н-Б-03	SA 14.2	3,2	3,6
	0,63	-/+	Б	F14	250	79	Н-Б-03	SA 14.2	3,2	3,6
	1,0	-/+	В	F16	600	61	Н-В-03	SA 16.2	2,5	2,8
	1,6	-/+	В	F25	1000	61	Н-В-16	GST 25.2+SA 14.2	2,5	2,8
	2,5	-/+	В	F25	1000	61	Н-В-16	GST 25.2+SA 14.2	2,5	2,8
800	0,1	-/+	Б	F14	250	79	Н-Б-03	SA 14.2	3,2	3,6
	0,25	-/+	Б	F14	250	79	Н-Б-03	SA 14.2	3,2	3,6
	0,63	-/+	В	F16	600	61	Н-В-03	SA 16.2	2,5	2,8
	1,0	-/+	В	F16	600	61	Н-В-03	SA 16.2	2,5	2,8
	1,6	-/+	В	F25	1000	61	Н-В-16	GST 25.2+SA 14.2	2,5	2,8
	2,5	-/+	В	F25	1000	61	Н-В-16	GST 25.2+SA 14.2	2,5	2,8
1000	0,1	-/+	В	F25	1000	61	Н-В-16	GST 25.2+SA 14.2	2,5	2,8
	0,25	-/+	В	F25	1000	61	Н-В-16	GST 25.2+SA 14.2	2,5	2,8
	0,63	-/+	В	F25	1000	61	Н-В-16	GST 25.2+SA 14.2	2,5	2,8
	1,0	-/+	В	F25	1000	61	Н-В-16	GST 25.2+SA 14.2	2,5	2,8
	1,6	-/+	В	F25	1000	72	Н-В-16	GST 25.2+SA 14.2	3,0	3,3
	2,5	-/+	Г	F30	2500	80	Н-Г-03	GST 30.2+SA 14.2	4,0	3,6
1200	0,1	-/+	В	F25	1000	65	Н-В-16	GST 25.2+SA 14.2	2,7	3,0
	0,25	-/+	В	F25	1000	65	Н-В-16	GST 25.2+SA 14.2	2,7	3,0
	0,63	-/+	В	F25	1000	65	Н-В-16	GST 25.2+SA 14.2	2,7	3,0
	1,0	-/+	В	F25	1000	65	Н-В-16	GST 25.2+SA 14.2	2,7	3,0
	1,6	-/+	В	F25	1000	65	Н-В-16	GST 25.2+SA 14.2	2,7	3,0
	2,5	-/+	Г	F30	2500	80	Н-Г-03	GST 30.2+SA 14.2	4,0	3,6
1400	0,1	-/+	В	F25	1000	106	Н-В-16	GST 25.2+SA 14.2	4,4	4,8
	0,25	-/+	В	F25	1000	106	Н-В-16	GST 25.2+SA 14.2	4,4	4,8
	0,63	-/+	В	F25	1000	106	Н-В-16	GST 25.2+SA 14.2	4,4	4,8
	1,0	-/+	В	F25	1000	106	Н-В-16	GST 25.2+SA 14.2	4,4	4,8
	1,6	-/+	В	F25	1000	84	Н-В-16	GST 25.2+SA 14.2	3,5	3,8
	2,5	-/+	Г	F30	2500	80	Н-Г-03	GST 30.2+SA 14.2	4,0	3,6
1600	0,1	-/+	В	F25	1000	138	Н-В-16	GST 25.2+SA 14.2	5,8	6,3
	0,25	-/+	В	F25	1000	138	Н-В-16	GST 25.2+SA 14.2	5,8	6,3
	0,63	-/+	Г	F30	2500	80	Н-Г-03	GST 30.2+SA 14.2	4,0	3,6

DN, мм	PN, МПа	Махов /Редук	Тип присое-динения		Макс. крутящий момент, Нм	Число оборото в втулки отк./зак.	Электропривод		Время откр./закр. мин	
			ЦКБА	ISO			Тулаэлект-ропривод	AUMA	Тулаэлект-ропривод	AUMA*
1600	1,0	-/+	Г	F30	2500	80	Н-Г-03	GST 30.2+SA 14.2	4,0	3,6
	1,6	-/+	Г	F30	2500	80	Н-Г-03	GST 30.2+SA 14.2	4,0	3,6
1800	0,1	-/+	В	F25	1000	115	Н-В-16	GST 25.2+SA 14.2	4,8	5,2
	0,25	-/+	В	F25	1000	115	Н-В-16	GST 25.2+SA 14.2	4,8	5,2
	0,63	-/+	Г	F30	2500	85	Н-Г-03	GST 30.2+SA 14.2	4,3	3,9
	1,0	-/+	Г	F30	2500	85	Н-Г-03	GST 30.2+SA 14.2	4,3	3,9

* расчет времени открытия и закрытия с приводом AUMA приведен для 11, 22, 45 об/мин кулачковой втулки.

Комплектность

В комплект поставки входят: затвор дисковый поворотный, паспорт, эксплуатационная документация. По требованию заказчика затворы дисковые поворотные дополнительно могут комплектоваться ответными фланцами, прокладками, крепежом, электроприводами.

Примечания

Внешний вид и конструкция затвора дискового поворотного могут быть изменены в процессе совершенствования без особого уведомления, без ухудшения потребительских свойств и при условии поставки изделия с заказанными параметрами. Возможно изготовление других исполнений по DN и PN, которые не указанные в данном каталоге, и под приводы по EN ISO 5210, EN ISO 5211, DIN 3210, DIN 3338.

ЗАТВОРЫ (КЛАПАНЫ) ОБРАТНЫЕ СТАЛЬНЫЕ
дисковые 19с16нж, 19с38нж, 19с47нж, 19с49нж, 19с70нж
DN 150…1200 мм, PN 1,0…6,3 МПа

табличная фигура 19с16нж, 19с38нж, 19с47нж, 19с49нж, 19с63нж, 19с70нж, 19нж16нж, 19нж38нж,19нж47нж, 19нж49нж, 19нж63нж, 19нж70нж

Предназначены для предотвращения обратного потока на трубопроводах, транспортирующих различные жидкие и газообразные среды нейтральные к материалам основных деталей. Применяются в нефтегазовой и теплоэнергетической промышленности, системах водоснабжения.

Затворы обратные арматурного завода «Адмирал» изготавливаются по техническим условиям, стандартам ГОСТ, СТ ЦКБА, ГОСТ Р и конструкторской документации.

Имеют сертификаты соответствия требованиям Технического регламента РФ о безопасности машин и оборудования.

Каждый затвор обратный проходит контроль качества и испытания.

Особенности конструкции

- Посадка диска затвора обратного в седло при отсутствии потока среды в трубопроводе обеспечивается конструктивным смещением оси опор диска относительно оси затвора.
- Диск имеет обтекаемый контур который обеспечивает низкое гидравлическое сопротивление затвора.
- Наплавка уплотнительных поверхностей корпуса и диска коррозионностойкими износостойкими материалами обеспечивает длительный срок службы затвора.
- Применение в конструкции обратных затворов стяжных фланцев обеспечивает высокую степень ремонтопригодности затвора обратного и упрощается процесс обслуживания арматуры.

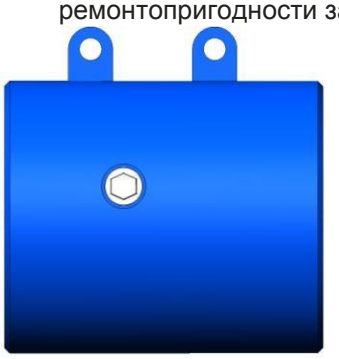

Вид сбоку

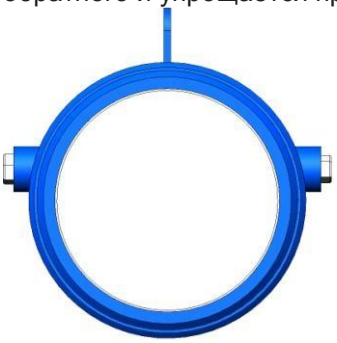

Положение «Закрыто»

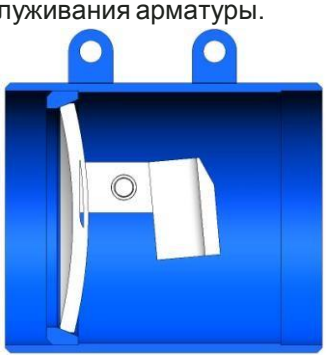

Разрез в положении «Закрыто»

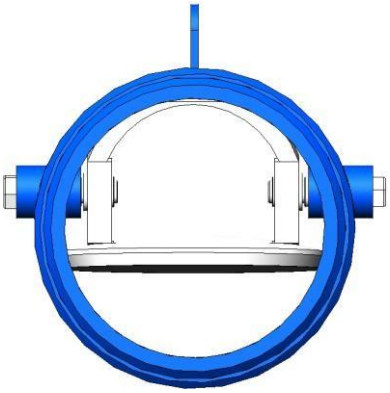

Положение «Открыто»

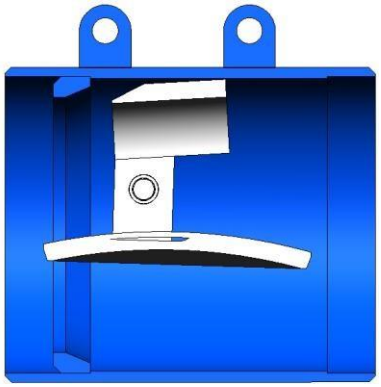

Разрез в положении «Открыто»

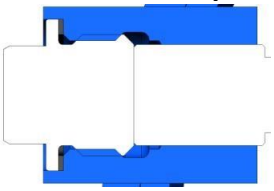

Подшипниковый узел

Уплотнение в клапане

Технические характеристики

Условный проход, DN	150…1000 мм
Номинальное давление, PN	1,0…6,3 МПа
Пропуск рабочей среды, не более	в соответствии с ГОСТом 13252-91, табл. 2
Присоединение к трубопроводу	фланцевое или межфланцевое по ГОСТ 12815-80, ГОСТ Р 54432-2011 или под приварку
Полный средний срок службы, не менее	15 лет
Гарантийный срок эксплуатации исполнения ст 20	12 месяцев со дня ввода в эксплуатацию, но не более 18 месяцев со дня отгрузки с предприятия-изготовителя
Гарантийный срок эксплуатации исполнения ХЛ, нж, нжМ	18 месяцев со дня ввода в эксплуатацию, но не более 24 месяцев со дня отгрузки с предприятия-изготовителя

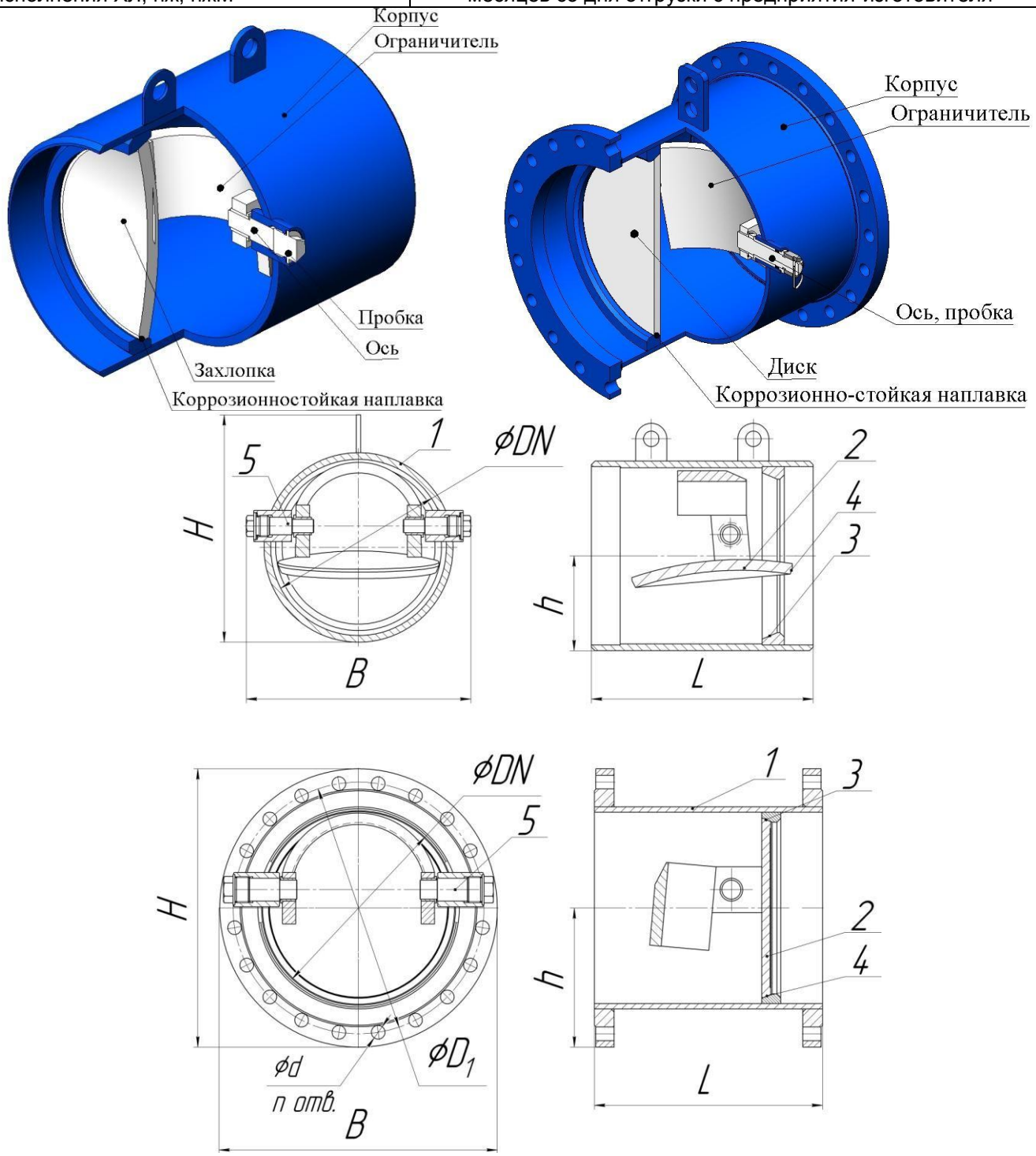

Габаритный чертеж

Материал основных деталей обратных затворов арматурного завода «Адмирал»

№	Наименование детали	Материал			
		исп. Ст20	исп. 09Г2С	исп. нж*	исп. нжМ*
1	Корпус	Ст20	09Г2С	08Х18Н10 (AISI 304) 08Х18Н10Т (AISI 321)	10Х17Н13М2 (AISI 316)
2	Диск	Ст20	09Г2С	08Х18Н10 (AISI 304) 08Х18Н10Т (AISI 321)	10Х17Н13М2 (AISI 316)
3	Уплотнение в корпусе	Нержавеющая наплавка ЦН-6Л			ЦН-12М
4	Уплотнение на диске	Нержавеющая наплавка ЦН-6Л			ЦН-12М
5	Ось	20Х13 термообр.	14Х17Н2 термообр.	08Х18Н10 (AISI 304) 08Х18Н10Т (AISI 321)	10Х17Н13М2 (AISI 316)
Крепежные детали		Ст35			
Прокладки**		прокладки из листа ТРГ			
Климатическое исполнение по ГОСТ 15150-69		У (-40…+40^{0}С), Т (-10…+50^{0}С)	ХЛ (-60…+40^{0}С)	У (-40…+40^{0}С), Т (-10…+50^{0}С)	
Температура рабочей среды		-40^{0}С…+350^{0}С	-60^{0}С…+250^{0}С	-40^{0}С…+400^{0}С	

* в нержавеющем исполнении оребрение и фланцы изготавливаются из Ст20, с нержавеющей наплавкой уплотнительных поверхностей фланца. По требованию заказчика возможно изготовление оребрения и фланцев из нержавеющей стали.
** при температуре рабочей среды от -40^{0}С до 150^{0}С применяется прокладки из паронита.

Основные размеры и параметры затворов обратных арматурного завода «Адмирал»

DN, мм	PN, МПа	Табличная фигура****	Обозначение по КД	H, мм***	h, мм***	L, мм	B, мм	D1, мм*	d, мм*	n, шт.*	Масса, кг** Фланцевый (под приварку)
150	2,5	19с49нж 19нж49нж 19с70нж 19нж70нж	АБ45127-150	300	150	200	300	250	26	8	35 (16)
	4,0	19с47нж 19нж47нж	АБ45308-150	300	150	200	300	250	26	8	47 (16)
	6,3	19с63нж 19нж63нж	АБ45110-150	340	170	200	340	280	33	18	63 (19)
200	1,6	19с16нж 19нж16нж 19с38нж 19нж38нж	АБ45125-200	335	168	250	335	295	22	12	45 (23)
	2,5	19с49нж 19нж49нж 19с70нж 19нж70нж	АБ45127-200	360	180	250	360	310	26	12	52 (23)
	4,0	19с47нж 19нж47нж	АБ45308-200	375	188	250	375	320	30	12	58 (23)
	6,3	19с63нж 19нж63нж	АБ45110-200	405	203	250	405	345	33	12	65 (23)
250	1,6	19с16нж 19нж16нж 19с38нж 19нж38нж	АБ45125-250	405	203	300	405	355	26	12	61 (31)
	2,5	19с49нж 19нж49нж 19с70нж 19нж70нж	АБ45127-250	425	213	300	450	370	30	12	74 (36)
	4,0	19с47нж 19нж47нж	АБ45308-250	445	223	300	445	385	33	12	110 (36)
	6,3	19с63нж 19нж63нж	АБ45110-250	470	235	300	470	400	39	16	144 (44)
300	1,6	19с16нж 19нж16нж 19с38нж 19нж38нж	АБ45125-300	460	230	350	460	410	26	12	88 (52)

DN, мм	PN, МПа	Табличная фигура****	Обозначение по КД	H, мм***	h, мм***	L, мм	B, мм	D1, мм*	d, мм*	n, шт.*	Масса, кг** Фланцевый (под приварку)
300	2,5	19с49нж 19нж49нж 19с70нж 19нж70нж	АБ45127-300	485	243	350	485	430	30	16	108 (60)
	4,0	19с47нж 19нж47нж	АБ45308-300	510	255	350	510	450	33	16	142 (72)
	6,3	19с63нж 19нж63нж	АБ45110-300	530	265	350	530	460	39	16	210 (74)
350	1,6	19с16нж 19нж16нж 19с38нж 19нж38нж	АБ45125-350	520	260	375	520	470	26	16	108 (63)
	2,5	19с49нж 19нж49нж 19с70нж 19нж70нж	АБ45127-350	550	275	375	550	490	33	16	142 (72)
	4,0	19с47нж 19нж47нж	АБ45308-350	570	285	375	570	510	33	16	219 (79)
	6,3	19с63нж 19нж63нж	АБ45110-350	595	298	375	595	525	39	16	286 (90)
400	1,0		АБ45111-400	565	283	400	565	515	26	16	129 (86)
	1,6	19с16нж 19нж16нж 19с38нж 19нж38нж	АБ45125-400	580	290	400	580	525	30	16	154 (99)
	2,5	19с49нж 19нж49нж 19с70нж 19нж70нж	АБ45127-400	610	305	400	610	550	33	16	187 (99)
	4,0	19с47нж 19нж47нж	АБ45308-400	655	328	400	655	585	39	16	326 (123)
	6,3	19с63нж 19нж63нж	АБ45110-400	670	335	400	670	585	45	16	398 (149)
500	1,0		АБ45111-500	670	335	500	670	620	26	20	222 (168)
	1,6	19с16нж 19нж16нж 19с38нж 19нж38нж	АБ45125-500	710	355	500	710	650	33	20	302 (188)
	2,5	19с49нж 19нж49нж 19с70нж 19нж70нж	АБ45127-500	730	365	600	730	660	39	20	306 (200)
	4,0	19с47нж 19нж47нж	АБ45308-500	755	378	600	755	670	45	20	421 (200)
	6,3	19с63нж 19нж63нж	АБ45110-500	800	400	600	800	705	52	20	516 (244)
600	1,0		АБ45111-600	780	390	600	780	725	30	20	238 (158)
	1,6	19с16нж 19нж16нж 19с38нж 19нж38нж	АБ45125-600	840	420	600	840	770	39	20	417 (257)
	2,5	19с49нж 19нж49нж 19с70нж 19нж70нж	АБ45127-600	840	420	600	840	770	39	20	437 (257)
	4,0	19с47нж 19нж47нж	АБ45308-600	890	445	600	890	795	52	20	645 (315)

DN, мм	PN, МПа	Табличная фигура****	Обозначение по КД	H, мм***	h, мм***	L, мм	B, мм	D1, мм*	d, мм*	n, шт.*	Масса, кг** Фланцевая (под приварку)
700	1,0		АБ45111-700	895	448	700	895	840	30	24	495 (375)
	1,6	19с16нж 19нж16нж 19с38нж 19нж38нж	АБ45125-700	910	455	700	910	840	39	24	543 (375)
	2,5	19с49нж 19нж49нж 19с70нж 19нж70нж	АБ45127-700	960	480	700	960	875	45	24	694 (440)
	4,0	19с47нж 19нж47нж	АБ45308-700	995	498	700	995	900	52	24	924 (468)
800	1,0		АБ45111-800	1010	505	750	1010	950	33	24	646 (484)
	1,6	19с16нж 19нж16нж 19с38нж 19нж38нж	АБ45125-800	1020	510	750	1020	950	39	24	795 (587)
	2,5	19с49нж 19нж49нж 19с70нж 19нж70нж	АБ45127-800	1075	538	750	1075	990	45	24	970 (608)
1000	1,0		АБ45111-1000	1220	610	1000	1220	1160	33	28	995 (759)
	1,6	19с16нж 19нж16нж 19с38нж 19нж38нж	АБ45125-1000	1255	628	1000	1255	1170	45	28	1225 (865)
	2,5	19с49нж 19нж49нж 19с70нж 19нж70нж	АБ45127-1000	1315	658	1000	1315	1210	56	28	1540 (978)

* размеры фланцев даны по ГОСТ 12815-80.
** масса приведенная в таблице является теоретической и может в некоторой степени отличатся от фактической.
*** полная высота и расстояние от внешнего диаметра трубы до оси трубопровода затворов в исполнении «под приварку» в каталоге не отображаются и индивидуально подбираются под каждого клиента в зависимости от внешнего диаметра и толщины стенки трубы.
**** по требованию заказчика возможно изготовление нержавеющего исполнения затвора (табличная фигура не показана).

Комплектность

В комплект поставки входят: затвор обратный, паспорт, эксплуатационная документация. По требованию заказчика затворы обратные дополнительно могут комплектоваться ответными фланцами, прокладками, крепежом.

Примечания

Внешний вид и конструкция затвора обратного могут быть изменены в процессе совершенствования без особого уведомления, без ухудшения потребительских свойств и при условии поставки изделия с заказанными параметрами.
Возможно изготовление других исполнений по DN и PN, которые не указанны в данном каталоге.

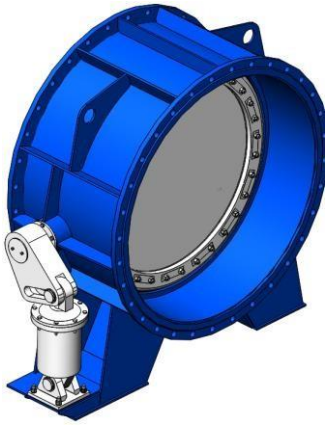

ЗАТВОРЫ (КЛАПАНЫ) ОБРАТНЫЕ СТАЛЬНЫЕ
дисковые с демпфером 19с20р
DN 1000…2400 мм, PN 0,1…1,6 МПа
табличная фигура 19с20р, 19нж20р

Предназначены для предотвращения обратного потока на трубопроводах, транспортирующих различные жидкие и газообразные среды нейтральные к материалам основных деталей. Применяется в нефтегазовой и теплоэнергетической промышленности, системах водоснабжения.

Затворы обратные арматурного завода «Адмирал» изготавливаются по техническим условиям, стандартам ГОСТ, СТ ЦКБА, ГОСТ Р и конструкторской документации.

Имеют сертификаты соответствия требованиям Технического регламента РФ о безопасности машин и оборудования.

Каждый затвор обратный проходит контроль качества и испытания.

Особенности конструкции

- Затворы обратные производства арматурного завода «Адмирал» выполнены в сварном корпусе.
- В конструкции клапанов обратных производства арматурного завода «Адмирал» применяются гидравлические демпферы которые посредством рычагов соединены с диском и обеспечивают мягкую и плавную посадку диска на седло, предотвращая повреждение уплотнения.
- За счет конструкции диска и наличия резинового уплотнения обеспечивается высокая герметичность затвора.
- Конструкция установки уплотнительного кольца в диск упрощает проведение замены кольца при износе без выполнения полной разборки затвора.
- Посадка диска затвора обратного в седло при отсутствии потока среды в трубопроводе обеспечивается конструктивным смещением оси опор диска относительно оси клапана.

Вид сбоку

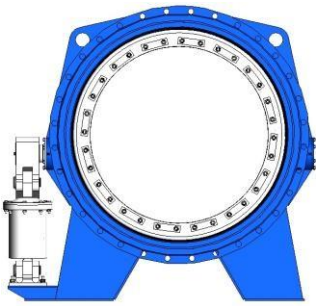

Положение «Закрыто»

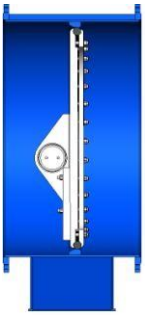

Разрез в положении «Закрыто»

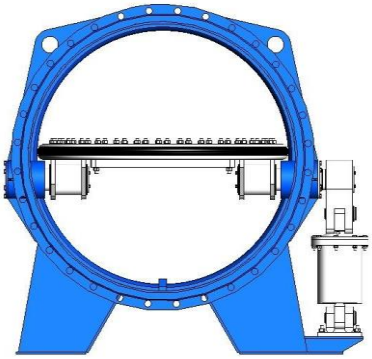

Положение «Открыто»

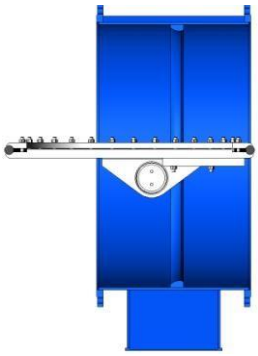

Разрез в положении «Открыто»

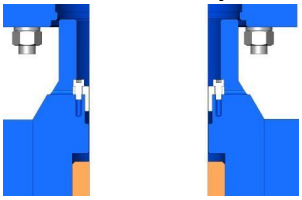

Сальниковый узел

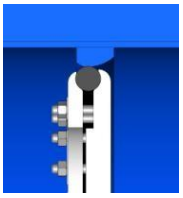

Уплотнение в затворе

Технические характеристики

Условный проход, DN	1000…2400 мм
Номинальное давление, PN	0,1…1,6 МПа
Пропуск рабочей среды, не более	в соответствии с ГОСТом 13252-91, табл. 2
Присоединение к трубопроводу	фланцевое по ГОСТ 12815-80, ГОСТ Р 54432-2011 или под приварку
Полный средний срок службы, не менее	15 лет
Гарантийная наработка	1000 циклов
Гарантийный срок эксплуатации исполнения ст 20	12 месяцев со дня ввода в эксплуатацию, но не более 18 месяцев со дня отгрузки с предприятия-изготовителя
Гарантийный срок эксплуатации исполнения ХЛ, нж	18 месяцев со дня ввода в эксплуатацию, но не более 24 месяцев со дня отгрузки с предприятия-изготовителя

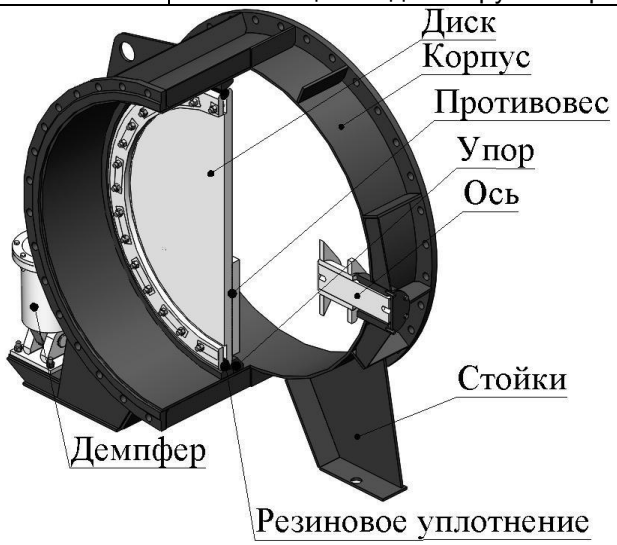

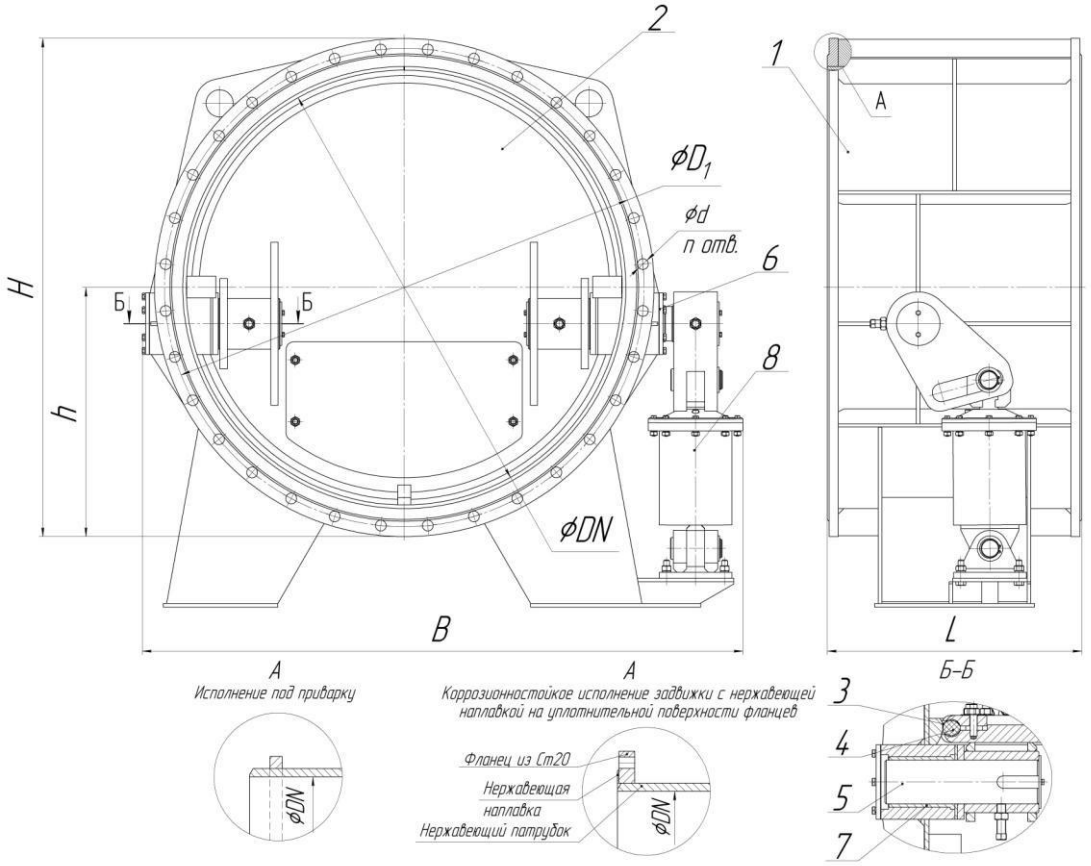

Габаритный чертеж

Материал основных деталей обратных затворов арматурного завода «Адмирал»

	Наименование детали	Материал		
		исп. Ст20	исп. 09Г2С	исп. нж*
1	Корпус	Ст20	09Г2С	08Х18Н10 (AISI 304)/08Х18Н10Т (AISI 321)
2	Диск	Ст20	09Г2С	08Х18Н10 (AISI 304)/08Х18Н10Т (AISI 321)
3	Уплотнение в корпусе	Нержавеющая наплавка ЦН-6Л		
4	Уплотнение на диске**	Резиновый профиль		
5	Ось	20Х13 термообр.	14Х17Н2 термообр.	20Х13 термообр.
6	Уплотнение оси	Сальниковая набивка АП-31		
7	Втулка скольжения	БрАЖНМц10-3-1,5		
8	Демпфер	Ст20	09Г2С	Ст20
Крепежные детали		Ст35		
Прокладки		ПОН		
Климатическое исполнение по ГОСТ 15150-69		У (-40…+40^{0}С), Т (-10…+50^{0}С)	ХЛ (-60…+40^{0}С)	У (-40…+40^{0}С), Т (-10…+50^{0}С)
Температура рабочей среды		В зависимости от материала уплотнительного кольца**		

* в нержавеющем исполнении оребрение и фланцы изготавливаются из Ст20, с нержавеющей наплавкой уплотнительных поверхностей фланца. По требованию заказчика возможно изготовление оребрения и фланцев из нержавеющей стали.

** уплотнительное кольцо, в зависимости от рабочих параметров затвора, может быть выполнено из следующих видов резины: СКЕПТ (EPDM -30^0 С…150^0 С), В-14 (-30^0 С…100^0 С), МБС (-30^0 С…80^0 С), ТМКЩ (-30^0 С…80^0 С), ИРП-1265 (силиконовый каучук -60^0 С….200^0 С), ламинальное уплотнение (-40^0 С….250^0 С).

Основные размеры и параметры затворов обратных арматурного завода «Адмирал»

DN, мм	PN, МПа	Обозначение по КД	H, мм****	h, мм****	L, мм***	B, мм	D1, мм*	d, мм*	n, шт.*	Масса, кг** Фланцевые (под приварку)
1000	0,1	АБ44071-1000	1175	588	400 (800)	1455	1120	30	28	824 (831)
	0,25	АБ44008-1000	1175	588	400 (800)	1455	1120	30	28	824 (831)
	0,63	АБ44006-1000	1175	588	400 (800)	1455	1120	30	28	877 (917)
	1,0	АБ44065-1000	1220	610	400 (800)	1500	1160	33	28	882 (882)
	1,6	АБ44066-1000	1255	628	550 (800)	1535	1170	45	28	1458 (1222)
	2,5	АБ44059-1000	1315	658	(800)	1595	-	-	-	(1431)
1200	0,1	АБ44071-1200	1375	688	450 (850)	1655	1320	30	32	1157 (1148)
	0,25	АБ44008-1200	1375	688	450 (850)	1655	1320	30	32	1157 (1148)
	0,63	АБ44006-1200	1400	700	450 (850)	1680	1340	33	32	1357 (1337)
	1,0	АБ44065-1200	1455	728	450 (850)	1735	1380	39	32	1772 (1882)
	1,6	АБ44066-1200	1485	743	630 (850)	1765	1390	52	32	2390 (1908)
	2,5	АБ44059-1200	1525	763	(850)	1805	-	-	-	(2111)
1400	0,1	АБ44071-1400	1575	787	500 (1000)	1975	1520	30	36	1472 (1594)
	0,25	АБ44008-1400	1575	787	500 (1000)	1975	1520	30	36	1472 (1594)
	0,63	АБ44006-1400	1620	810	500 (1000)	2020	1560	33	36	2060 (2026)

DN, мм	PN, МПа	Обозначение по КД	H, мм****	h, мм****	L, мм***	B, мм	D1, мм*	d, мм*	n, шт.*	Масса, кг** Фланцевые (под приварку)
1400	1,0	АБ44065-1400	1675	838	500 (1000)	2020	1590	45	36	2128 (2075)
1600	0,1	АБ44071-1600	1785	893	550 (1000)	2185	1730	30	40	2173 (2301)
	0,25	АБ44008-1600	1785	893	550 (1000)	2185	1730	30	40	2173 (2301)
	0,63	АБ44006-1600	1820	910	550 (1000)	2220	1760	33	40	2175 (2340)
	1,0	АБ44065-1600	1915	958	550 (1000)	2315	1820	52	40	2925 (2367)
1800	0,1	АБ44071-1800	1985	993	600 (1000)	2385	1930	30	44	2607 (2826)
	0,25	АБ44008-1800	1985	993	600 (1000)	2385	1930	30	44	2607 (2826)
	0,63	АБ44006-1800	2045	1023	600 (1000)	2445	1970	39	44	3416 (3024)
	1,0	АБ44065-1800	2115	1058	(1000)	2515	-	-	-	(3772)
2000	0,1	АБ44071-2000	2190	1095	650 (1000)	2590	2130	30	48	3698 (3564)
	0,25	АБ44008-2000	2190	1095	650 (1000)	2590	2130	30	48	3698 (3564)
	0,63	АБ44006-2000	2265	1133	(1000)	2665	-	-	-	(3885)
	1,0	АБ44065-2000	2325	1163	(1000)	2725	-	-	-	(4567)
2200	0,1	АБ44071-2200	2405	1203	(1050)	2805	-	-	-	(4721)
	0,25	АБ44008-2200	2405	1203	(1050)	2805	-	-	-	(4721)
	0,63	АБ44006-2400	2475	1238	(1050)	2875	-	-	-	(5442)
2400	0,1	АБ44071-2400	2605	1303	(1100)	3005	-	-	-	(4405)
	0,25	АБ44008-2400	2605	1303	(1100)	3005	-	-	-	(4405)
	0,63	АБ44006-2400	2685	1343	(1100)	3085	-	-	-	(5183)

* размеры фланцев даны по ГОСТ 12815-80.
** масса приведенная в таблице является теоретической и может в некоторой степени отличатся от фактической.
*** строительная длина в скобках для исполнения «под приварку».
**** полная высота и расстояние от внешнего диаметра трубы до оси трубопровода затворов в исполнении «под приварку» в каталоге не отображаются и индивидуально подбираются под каждого клиента в зависимости от внешнего диаметра и толщины стенки трубы.

Комплектность

В комплект поставки входят: затвор обратный, паспорт, эксплуатационная документация. По требованию заказчика затворы обратные дополнительно могут комплектоваться ответными фланцами, прокладками, крепежом.

Примечания

Внешний вид и конструкция затвора обратного могут быть изменены в процессе совершенствования без особого уведомления, без ухудшения потребительских свойств и при условии поставки изделия с заказанными параметрами.
Возможно изготовление других исполнений по DN и PN, которые не указанные в данном каталоге.

ЗАТВОРЫ (КЛАПАНЫ) ОБРАТНЫЕ ТИТАНОВЫЕ
DN 50…500 мм, PN 1,0…2,5 МПа
табличная фигура 19тн12бк, 19тн13бк, 19тн14бк

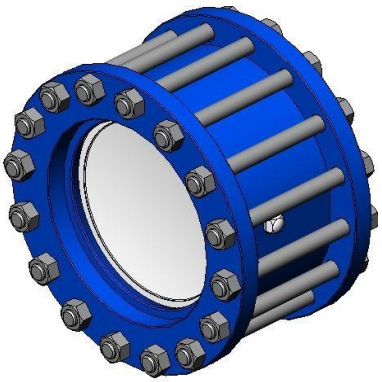

Предназначены для предотвращения обратного потока на трубопроводах, транспортирующих различные жидкие и газообразные среды нейтральные к материалам основных деталей. Применяются в нефтегазовой и теплоэнергетической промышленности, системах водоснабжения.

Затворы обратные арматурного завода «Адмирал» изготавливаются по техническим условиям, стандартам ГОСТ, СТ ЦКБА, ГОСТ Р и конструкторской документации.

Имеют сертификаты соответствия требованиям Технического регламента РФ о безопасности машин и оборудования.

Каждый затвор обратный проходит контроль качества и испытания.

Особенности конструкции

- Затворы обратные производства арматурного завода «Адмирал» выполнены с стандартной строительной длиной по ОСТ 26-07-1500-77.
- Посадка диска затвора обратного в седло при отсутствии потока среды в трубопроводе обеспечивается конструктивным смещением оси опор диска относительно оси клапана.
- Обтекаемый контур диска который значительно снижает гидравлическое сопротивление затвора.
- Затвор обратный титановый обеспечивает возможность использования его на трубопроводах с особо агрессивными средами за счет нейтрального к ним материала затвора обратного.

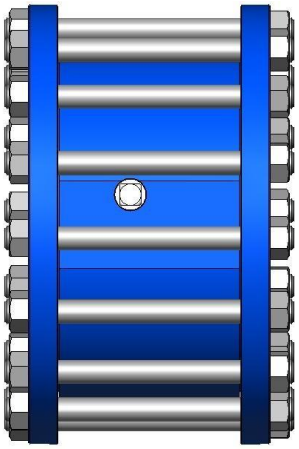

Вид сбоку

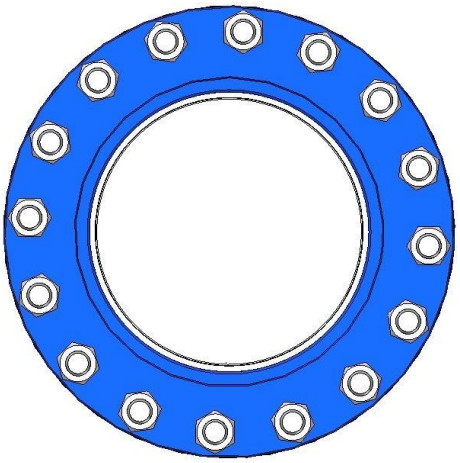

Положение «Закрыто»

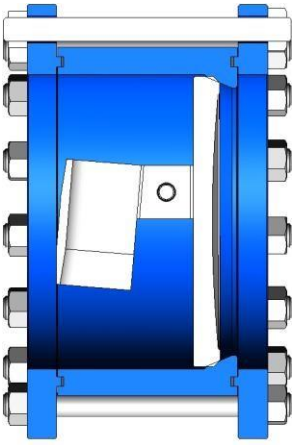

Разрез в положении «Закрыто»

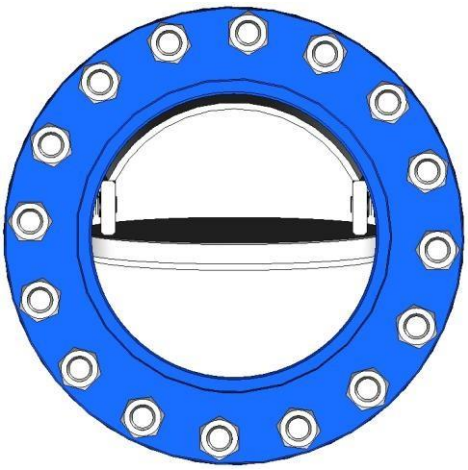

Положение «Открыто»

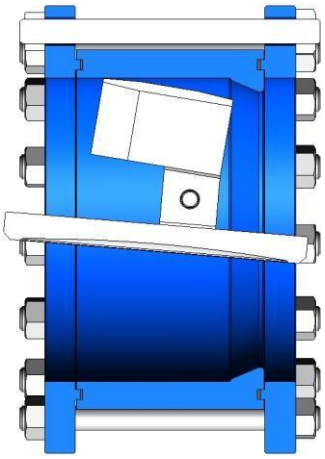

Разрез в положении «Открыто»

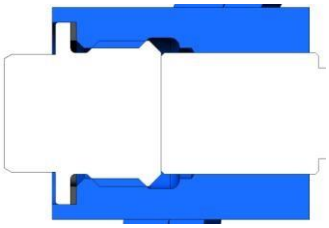

Подшипниковый узел

Уплотнение в клапане

Технические характеристики

Условный проход, DN	50…500 мм
Номинальное давление, PN	1,0…2,5 МПа
Пропуск рабочей среды, не более	в соответствии с ГОСТом 13252-91, табл. 2
Присоединение к трубопроводу	межфланцевое по ГОСТ 12815-80, ГОСТ Р 54432-2011
Полный средний срок службы, не менее	15 лет
Гарантийная наработка	1200 циклов
Гарантийный срок эксплуатации	18 месяцев со дня ввода в эксплуатацию, но не более 24 месяцев со дня отгрузки с предприятия-изготовителя

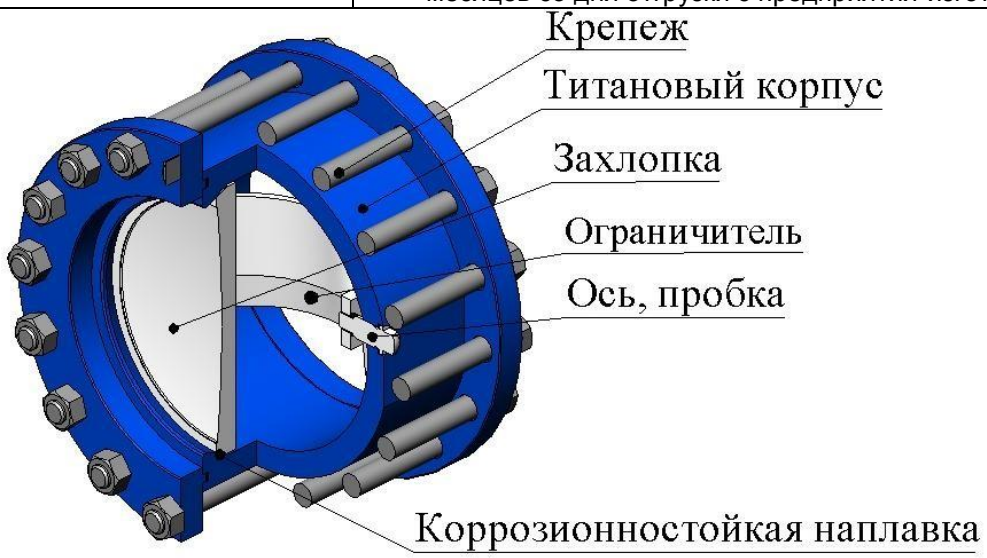

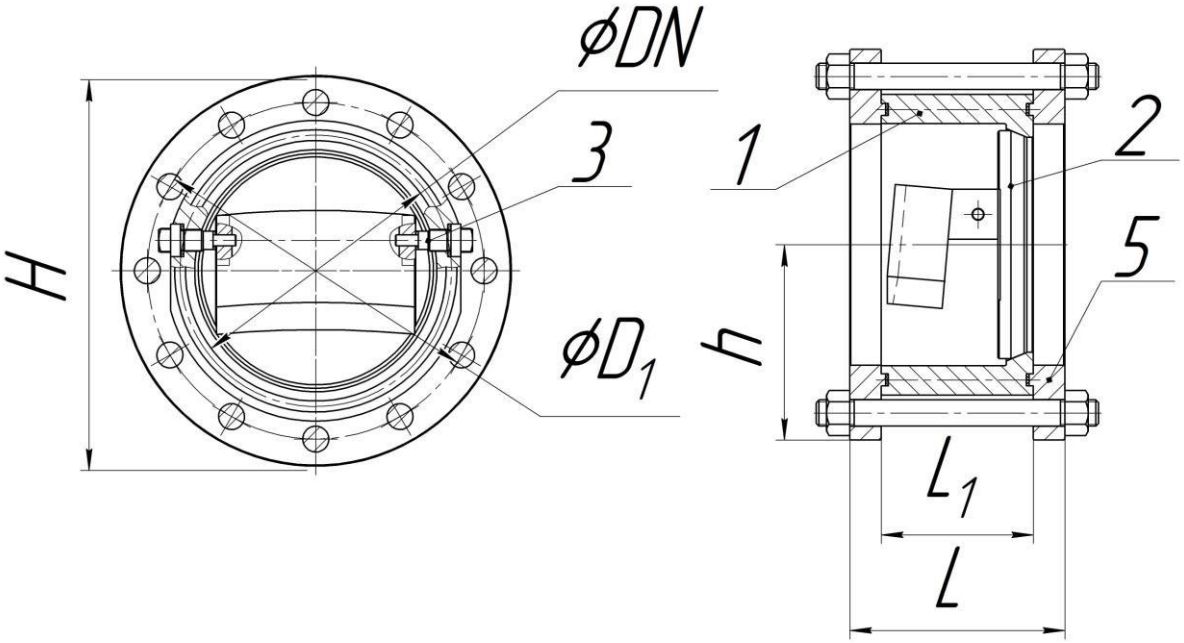

Габаритный чертеж

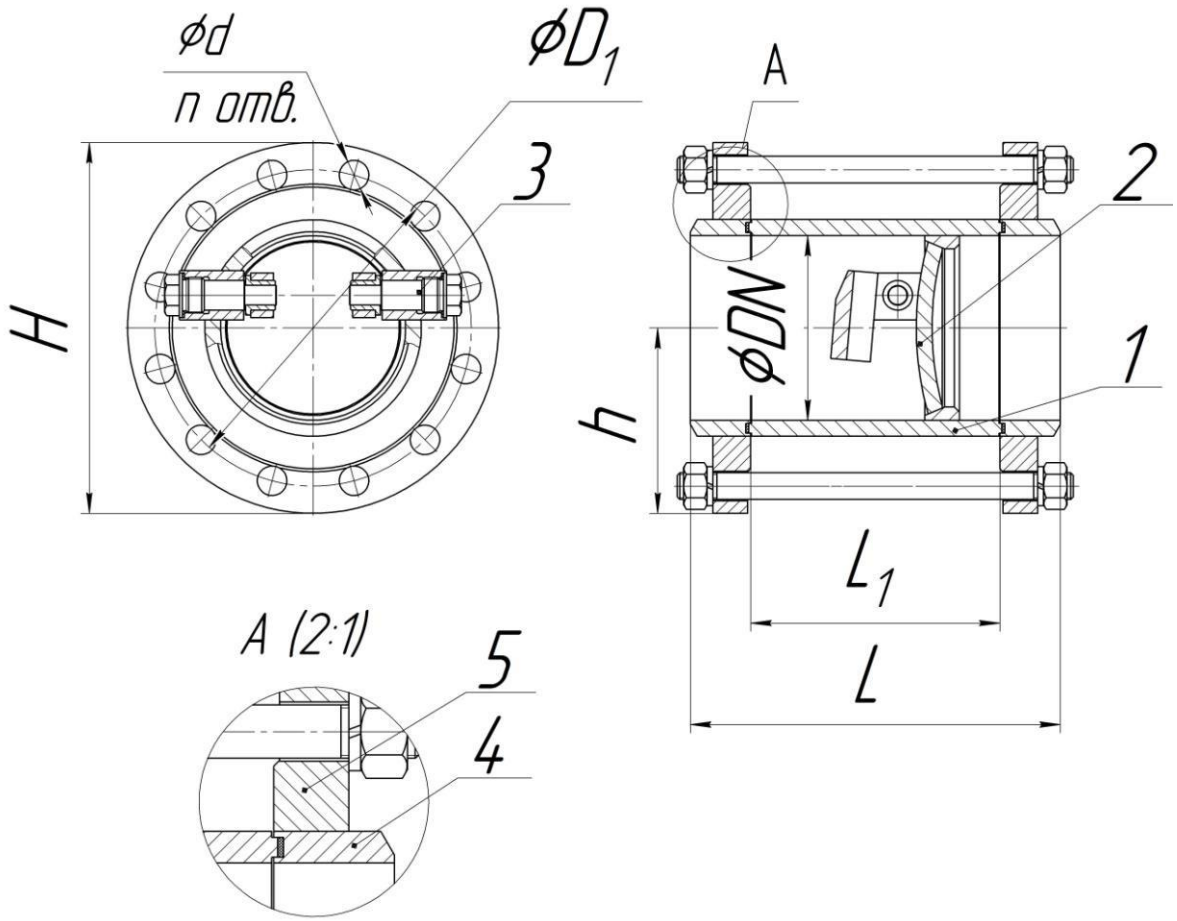

Габаритный чертеж

Материал основных деталей обратных затворов арматурного завода «Адмирал»

№	Наименование детали	Материал	
		исп. тн	исп. тн/нж
1	Корпус	ВТ1-0	
2	Диск	ВТ1-0	
3	Ось	ВТ1-0	
4	Кольцо	-	ВТ1-0
5	Фланец	ВТ1-0	Ст20/08Х18Н10
Крепежные детали		12Х18	
Прокладки		Фторопласт-4	
Климатическое исполнение по ГОСТ 15150-69		У (-40…+40^{0}С), ХЛ (-60…+40^{0}С), Т (-10…+50^{0}С)	
Температура рабочей среды		-60^{0}С…+300^{0}С	

Основные размеры и параметры затворов обратных арматурного завода «Адмирал»

DN, мм	PN, МПа	Табличная фигура	Обозначение по КД	H, мм	h, мм	L, мм	L1, мм	D1, мм*	d, мм*	n, шт.*	Масса, кг**
50	1,0	19тн14бк	АБ45105-50	160	80	86	50	120	18	4	5,5
	1,6	19тн13бк	АБ45103-50	160	80	94	50	125	18	4	6,0
	2,5	19тн12бк	АБ45102-50	160	80	98	50	125	18	4	6,2
80	1,0	19тн14бк	АБ45105-80	195	98	105	65	160	18	4	10
	1,6	19тн13бк	АБ45103-80	195	98	113	65	160	18	4	11,5
	2,5	19тн12бк	АБ45102-80	195	98	117	65	160	18	8	12
100	1,0	19тн14бк	АБ45105-100	215	108	122	78	180	18	8	13
	1,6	19тн13бк	АБ45103-100	215	108	128	78	180	18	8	14

DN, мм	PN, МПа	Табличная фигура	Обозначение по КД	H, мм	h, мм	L, мм	L1, мм	D1, мм	d, мм*	n, шт.*	Масса, кг*
100	2,5	19тн12бк	АБ45102-100	230	108	128	78	190	22	8	15
150	1,0	19тн14бк	АБ45105-150	280	140	156	108	240	22	8	26
	1,6	19тн13бк	АБ45103-150	280	140	164	108	240	22	8	28
	2,5	19тн12бк	АБ45102-150	300	150	168	108	250	26	8	31
200	1,0	19тн14бк	АБ45105-200	335	168	188	140	295	22	8	40
	1,6	19тн13бк	АБ45103-200	335	168	200	140	295	22	12	42
	2,5	19тн12бк	АБ45102-200	360	180	204	140	310	26	12	45
250	1,0	19тн14бк	АБ45105-250	390	195	222	170	350	22	12	48
	1,6	19тн13бк	АБ45103-250	405	203	236	188	355	26	12	52
	2,5	19тн12бк	АБ45102-250	450	225	236	170	370	30	12	54
300	1,0	19тн14бк	АБ45105-300	440	440	254	200	400	22	12	87
	1,6	19тн13бк	АБ45103-300	460	460	262	200	410	26	12	91
	2,5	19тн12бк	АБ45102-300	485	485	266	200	430	30	16	97
400	1,0	19тн14бк	АБ45105-400	565	283	324	250	515	26	16	158
	1,6	19тн13бк	АБ45103-400	580	290	332	250	525	30	16	168
	2,5	19тн12бк	АБ45102-400	610	305	340	250	550	33	16	181
500	1,0	19тн14бк	АБ45105-500	670	335	392	330	620	26	20	240
	1,6	19тн13бк	АБ45103-500	710	355	424	330	650	33	20	270
	2,5	19тн12бк	АБ45102-500	730	365	432	330	660	39	20	280

* размеры фланцев даны по ГОСТ 12815-80.
** масса приведенная в таблице является теоретической и может в некоторой степени отличатся от фактической.

Комплектность

В комплект поставки входят: затвор обратный, паспорт, эксплуатационная документация. По требованию заказчика затворы обратные дополнительно могут комплектоваться ответными фланцами, прокладками, крепежом.

Примечания

Внешний вид и конструкция затвора обратного могут быть изменены в процессе совершенствования без особого уведомления, без ухудшения потребительских свойств и при условии поставки изделия с заказанными параметрами.
Возможно изготовление других исполнений по DN и PN, которые не указанны в данном каталоге.

,

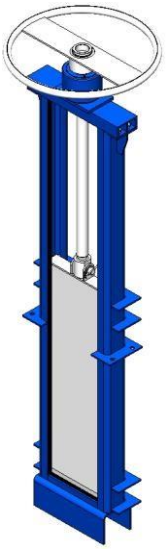

ЗАТВОРЫ СТАЛЬНЫЕ ЩИТОВЫЕ
для открытых каналов
размеры от 300х300 до 3000х3000 PN 0,1 МПа

Предназначены для работы в качестве запорного и регулирующего устройства в открытых каналах где осуществляется самотек различных жидких сред нейтральных к материалам основных деталей. Применяются в системах водоснабжения и водоотведения, канализационных сооружениях и системах орошения.

Затворы щитовые арматурного завода «Адмирал» изготавливаются по техническим условиям, стандартам ГОСТ, ГОСТ Р и конструкторской документации.

Имеют сертификаты соответствия требованиям Технического регламента РФ о безопасности машин и оборудования.

Каждый затвор щитовой проходит контроль качества и испытания.

Особенности конструкции

- Специальная конструкция щита позволяет осуществить на конечной стадии закрытия затвора принудительное сжатие уплотнения до рабочего положения.
- Уплотнение щитовых затворов для открытых каналов производства арматурного завода «Адмирал» производится по трем сторонам (по двум вертикальным направляющим и по порогу).
- Подшипники качения в подшипниковом узле снижают усилия на приводе, что существенно позволяет продолжить срок службы электропривода и подшипникового узла.
- Конструкция щитового затвора обеспечивает возможность установки на нем выдвижного и не выдвижного шпинделя.

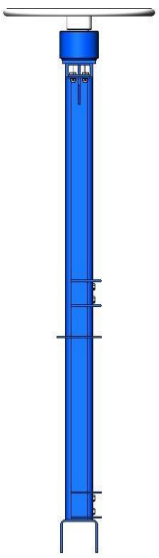

Вид сбоку

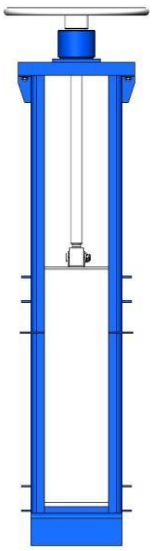

Положение «Закрыто»

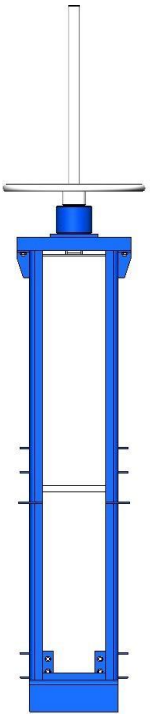

Положение «Закрыто»

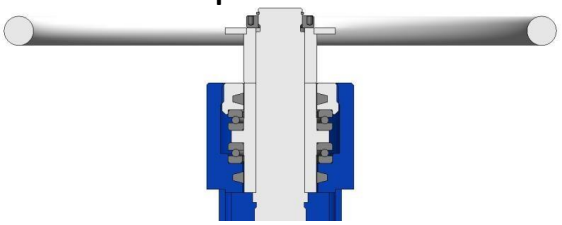

Подшипниковый узел

Технические характеристики

Условный проход, AxB	от 300x300 до 3000x3000 мм
Номинальное давление, PN	0,1 МПа
Способ монтажа	с заливкой бетона (в штробу), без заливки бетона (в существующий каркас)
Полный средний срок службы, не менее	15 лет
Гарантийная наработка	500 циклов
Гарантийный срок эксплуатации исполнения ст 20	12 месяцев со дня ввода в эксплуатацию, но не более 18 месяцев со дня отгрузки с предприятия-изготовителя
Гарантийный срок эксплуатации исполнения ХЛ, нж	18 месяцев со дня ввода в эксплуатацию, но не более 24 месяцев со дня отгрузки с предприятия-изготовителя

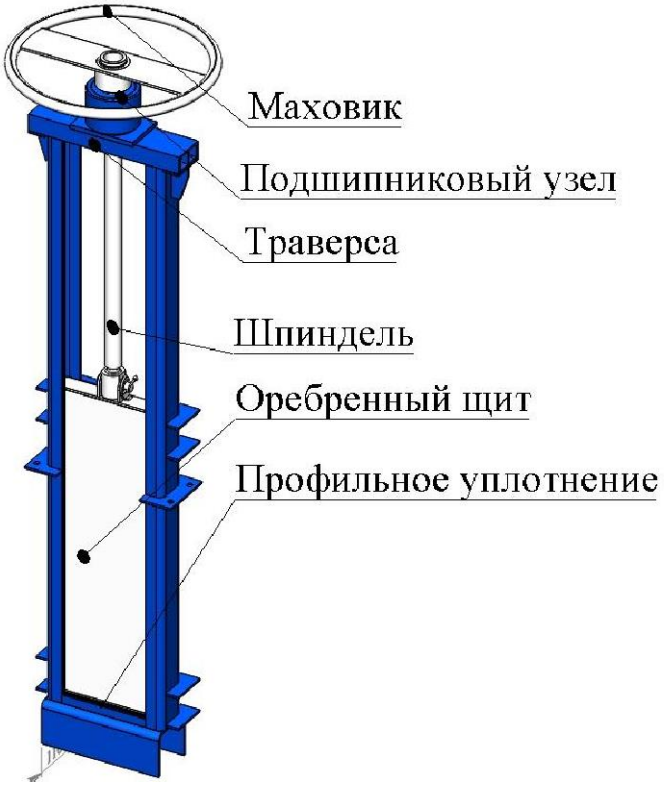

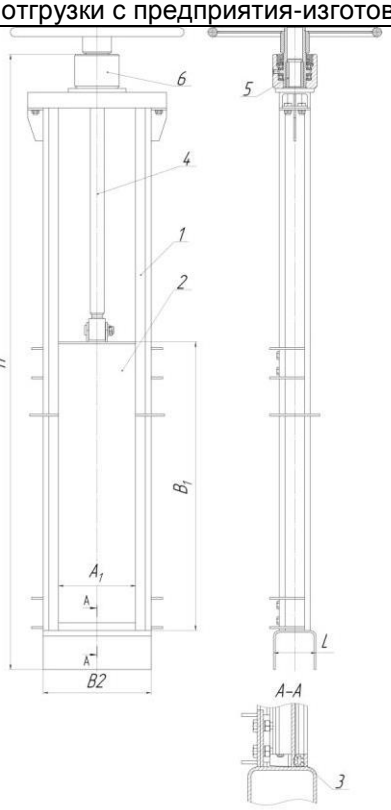

Габаритный чертеж

Материал основных деталей щитовых затворов арматурного завода «Адмирал»

№	Наименование детали	Материал		
		исп. Ст20	исп. 09Г2С	исп. нж*
1	Корпус	Ст20	09Г2С	08Х18Н10 (AISI 304)/08Х18Н10Т (AISI 321)
2	Щит	Ст20	09Г2С	08Х18Н10 (AISI 304)/08Х18Н10Т (AISI 321)
3	Уплотнение в корпусе**	резиновый профиль		
4	Шпиндель	20Х13 термообр.	14Х17Н2 термообр.	20Х13 термообр.
5	Ходовая гайка	БрАЖНМц10-3-1,5		
6	Подшипниковый узел	Ст20	09Г2С	Ст20
Крепежные детали		Ст35		
Климатическое исполнение по ГОСТ 15150-69		У (-40…+40^{0}С), Т (-10…+50^{0}С)	ХЛ (-60…+40^{0}С)	У (-40…+40^{0}С), Т (-10…+50^{0}С)
Температура рабочей среды		В зависимости от материала уплотнения		

* в нержавеющем исполнении забральная балка и элементы конструкции которые не входят в контакт с рабочей средой изготовляются из Ст20. По требованию заказчика возможно изготовление забральной балки и других элементов из нержавеющей стали.

** уплотнение, в зависимости от рабочих параметров щитовых затворов, может быть выполнена из следующих видов резины: СКЕПТ (EPDM -30^{0}С…150^{0}С), В-14 (-30^{0}С…100^{0}С), МБС (-30^{0}С…80^{0}С), ТМКЩ (-30^{0}С…80^{0}С), ИРП-1265 (силиконовый каучук -60^{0}С….200^{0}С).

Основные размеры и параметры щитовых затворов арматурного завода «Адмирал»

AxB, мм	Обозначение по КД	A1, мм	B1, мм	H, мм	L, мм	B2, мм	Масса, кг*
300x300	АБ91002-300x300	280	350	940	100	400	58
350x350	АБ91002-350x350	330	400	1040	100	450	79
400x400	АБ91002-400x400	380	450	1140	110	500	105
500x500	АБ91002-500x500	480	550	1340	110	600	125
600x600	АБ91002-600x600	580	650	1540	125	700	144
700x700	АБ91002-700x700	680	750	1740	125	800	196
800x800	АБ91002-800x800	780	850	1940	135	900	214
1000x1000	АБ91002-1000x1000	950	1100	2440	135	1170	260
1200x1200	АБ91002-1200x1200	1150	1300	2840	140	1380	346
1400x1400	АБ91002-1400x1400	1350	1500	3240	140	1580	467
1600x1600	АБ91002-1600x1600	1550	1700	3685	155	1780	600
1800x1800	АБ91002-1800x1800	1750	1900	4085	155	1980	648
2000x2000	АБ91002-2000x2000	1950	2100	4485	170	2180	800
2200x2200	АБ91002-2200x2200	2150	2300	4885	170	2400	877
2400x2400	АБ91002-2400x2400	2350	2500	5285	185	2600	1066
2800x2800	АБ91002-2800x2800	2750	2900	6085	185	3000	1450
3000x3000	АБ91002-3000x3000	2950	3100	6485	200	3200	1665

* масса приведенная в таблице является теоретической и может в некоторой степени отличатся от фактической.

Параметры для подбора электропривода/редуктора для затворов арматурного завода «Адмирал»

AxB, мм	Махов/ Редук	Тип присоединения		Макс. крутящий момент, Нм	Число оборотов втули откр./закр.	Электропривод		Время на откр/закр	
		ЦКБА	ISO			Тулаэлектропривод	AUMA	Тулаэлектропривод	AUMA*
300x300	+/+	АЧ	F10	100	70	Н-А-11	SA 10.2	2,9	3,2
350x350	+/+	АЧ	F10	100	78	Н-А-11	SA 10.2	3,3	3,5
400x400	+/+	АЧ	F10	100	86	Н-А-11	SA 10.2	3,6	3,9
500x500	+/+	АЧ	F10	100	103	Н-А-11	SA 10.2	4,3	4,7
600x600	+/+	Б	F14	250	130	Н-Б-06	SA 14.2	2,6	2,9
700x700	+/+	Б	F14	250	136	Н-Б-06	SA 14.2	2,7	3,0
800x800	+/+	Б	F14	250	153	Н-Б-06	SA 14.2	3,1	3,4
1000x1000	+/+	Б	F14	250	187	Н-Б-06	SA 14.2	3,7	4,1
1200x1200	+/+	Б	F14	250	112	Н-Б-03	SA 14.2	4,5	5,1
1400x1400	+/+	Б	F14	250	129	Н-Б-03	SA 14.2	5,2	5,9
1600x1600	+/+	В	F16	600	145	Н-В-06	SA 16.2	3,0	3,2
1800x1800	+/+	В	F16	600	162	Н-В-06	SA 16.2	3,4	3,6
2000x2000	+/+	В	F16	600	179	Н-В-06	SA 16.2	3,7	4,0
2200x2200	-/+	В	F25	1000	196	Н-В-19	SA 25.2	4,1	4,4
2400x2400	-/+	В	F25	1000	212	Н-В-50	SA 25.2	4,4	4,7
2800x2800	-/+	В	F25	1000	246	Н-В-50	-	5,1	-
3000x3000	-/+	В	F25	1000	262	Н-В-50	-	5,5	-

* расчет времени открытия и закрытия с приводом AUMA приведен для 11, 22, 45 об/мин кулачковой втулки.

Комплектность

В комплект поставки входят: затвор щитовой, паспорт, эксплуатационная документация. По требованию заказчика затворы щитовые дополнительно могут комплектоваться крепежом.

Примечания

Внешний вид и конструкция затвора щитового могут быть изменены в процессе совершенствования без особого уведомления, без ухудшения потребительских свойств и при условии поставки изделия с заказанными параметрами. Возможно изготовление других исполнений по AxB и PN, которые не указанные в данном каталоге и под приводы по EN ISO 5210, EN ISO 5211, DIN 3210, DIN 3338.

для закрытых каналов (глубинные)
размеры от 300х300 до 3000х3000 мм, PN 0,1 МПа

Предназначены для работы в качестве запорного и регулирующего устройства в закрытых каналах где осуществляется самотек различных жидких сред нейтральных к материалам основных деталей. Применяются в системах водоснабжения и водоотведения, канализационных сооружениях, насосных станциях.

Затворы щитовые арматурного завода «Адмирал» изготавливаются по техническим условиям, стандартам ГОСТ, ГОСТ Р и конструкторской документации.

Имеют сертификаты соответствия требованиям Технического регламента РФ о безопасности машин и оборудования.

Каждый затвор щитовой проходит контроль качества и испытания.

Особенности конструкции

- Специальная конструкция щита позволяет осуществить на конечной стадии закрытия затвора принудительное сжатие уплотнения до рабочего положения.
- Уплотнение глубинных затворов производства арматурного завода «Адмирал» производится по контуру патрубка в случае круглого входного сечения и по четырем сторонам в случае прямоугольного входного сечения.
- Подшипники качения в подшипниковом узле снижают усилия на приводе, что существенно позволяет продолжить срок службы электропривода и подшипникового узла.
- При конструкции затвора щитового с выдвижным шпинделем ходовая гайка из бронзы расположена вне рабочей камеры, что увеличивает срок ее эксплуатации.
- Возможно изготовление конструкции щитового затвора с выдвижным и невыдвижным шпинделем.

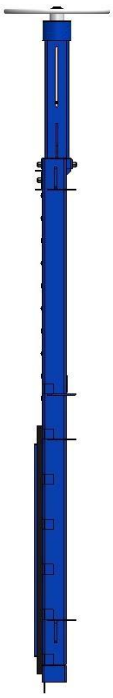

Вид сбоку

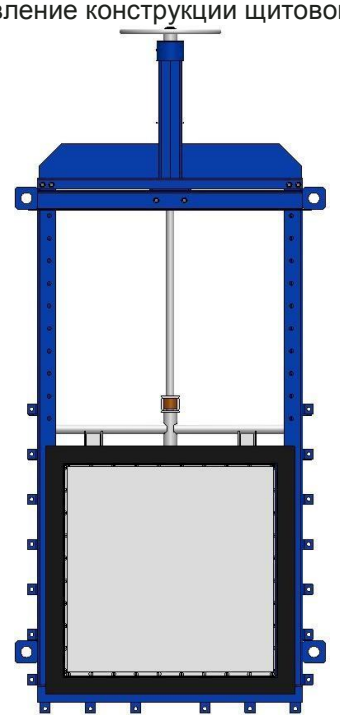

Положение «Закрыто»

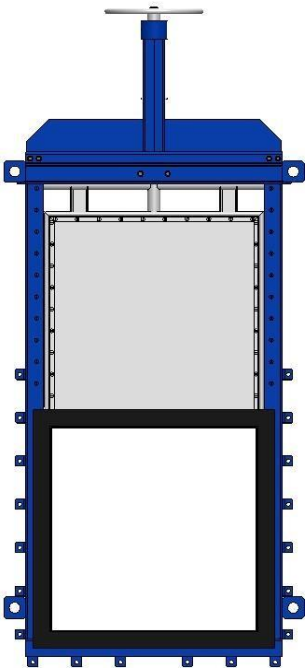

Положение «Открыто»

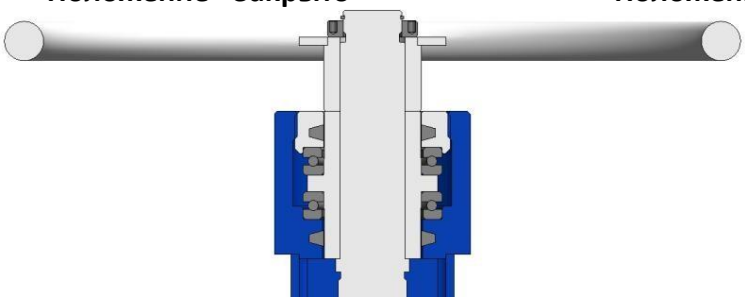

Подшипниковый узел

Технические характеристики

Условный проход, DN	от 300х300 до 3000х3000 мм
Номинальное давление, PN	0,1 МПа
Способ монтажа	крепление анкерами к стене, фланцевое по ГОСТ 12815-80
Полный средний срок службы, не менее	15 лет
Гарантийная наработка	500 циклов
Гарантийный срок эксплуатации исполнения ст 20	12 месяцев со дня ввода в эксплуатацию, но не более 18 месяцев со дня отгрузки с предприятия-изготовителя
Гарантийный срок эксплуатации исполнения ХЛ, нж	18 месяцев со дня ввода в эксплуатацию, но не более 24 месяцев со дня отгрузки с предприятия-изготовителя

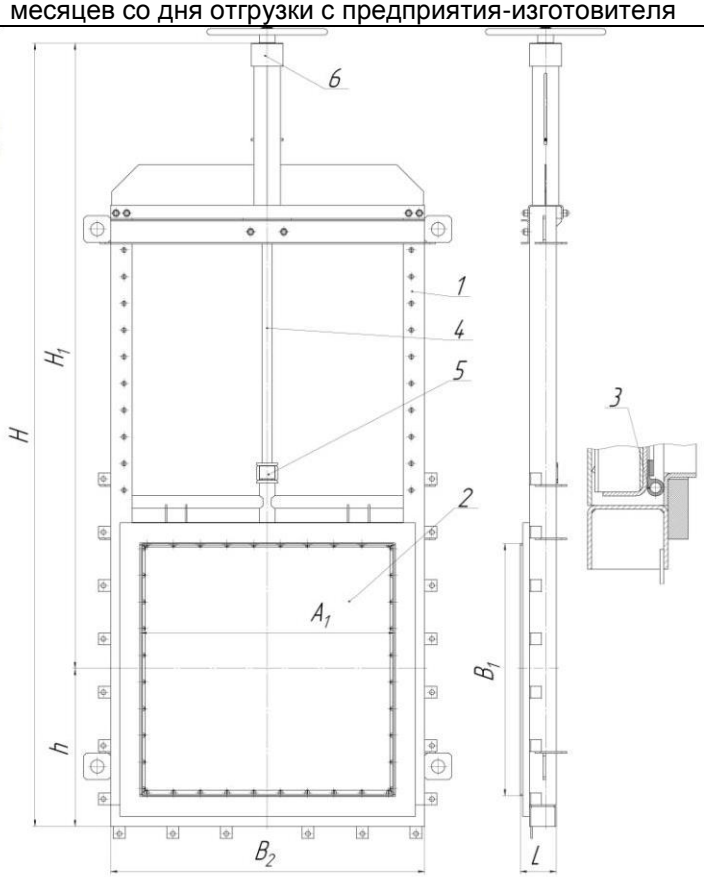

Габаритный чертеж

Материал основных деталей щитовых затворов арматурного завода «Адмирал»

№	Наименование детали	Материал		
		исп. Ст20	исп. 09Г2С	исп. нж*
1	Корпус	Ст20	09Г2С	08Х18Н10 (AISI 304)/08Х18Н10Т (AISI 321)
2	Щит	Ст20	09Г2С	08Х18Н10 (AISI 304)/08Х18Н10Т (AISI 321)
3	Уплотнение на щите**	резиновый профиль		
4	Шпиндель	20Х13 термообр.	14Х17Н2 термообр.	20Х13 термообр.
5	Ходовая гайка	БрАЖНМц10-3-1,5		
6	Подшипниковый узел	Ст20	09Г2С	Ст20
Крепежные детали		Ст35		
Климатическое исполнение по ГОСТ 15150-69		У (-40…+40^{0}С), Т (-10…+50^{0}С)	ХЛ (-60…+40^{0}С)	У (-40…+40^{0}С), Т (-10…+50^{0}С)
Температура рабочей среды		В зависимости от материала уплотнениия**		

* в нержавеющем исполнении забральная балка и элементы конструкции которые не входят в контакт с рабочей средой изготовляются из Ст20. По требованию заказчика возможно изготовление забральной балки и других элементов из нержавеющей стали. ** уплотнение, в зависимости от рабочих параметров щитовых затворов, может быть выполнено из следующих видов резины: СКЕПТ (EPDM -30^0 С…150^0 С), В-14 (-30^0 С…80^0 С), МБС (-30^0 С…80^0 С), ТМКЩ (-30^0 С…80^0 С), ИРП-1265 (силиконовый каучук -60^0 С….200^0 С).

Основные размеры и параметры щитовых затворов арматурного завода «Адмирал»

AxB, мм	Обозначение по КД	A1, мм	B1, мм	H, мм	H_1, мм	h, мм	L, мм	B2, мм	Масса, кг*
300x300	AA91001-300x300	280	280	1780	1530	250	100	400	58
350x350	AA91001-350x350	330	330	1880	1605	275	100	450	79
400x400	AA91001-400x400	380	380	1980	1680	300	110	500	105
500x500	AA91001-500x500	480	480	2180	1830	350	110	600	125
600x600	AA91001-600x600	580	580	2380	1980	400	125	700	144
700x700	AA91001-700x700	680	680	2580	2130	450	125	800	196
800x800	AA91001-800x800	780	780	2780	2280	500	135	900	214
1000x1000	AA91001-1000x1000	950	950	2935	2343	593	135	1170	260
1200x1200	AA91001-1200x1200	1150	1150	4180	3480	710	150	1410	346
1400x1400	AA91001-1400x1400	1350	1350	3980	3180	800	150	1580	467
1600x1600	AA91001-1600x1600	1550	1550	4425	3525	900	175	1780	600
1800x1800	AA91001-1800x1800	1750	1750	4825	3825	1000	175	1980	648
2000x2000	AA91001-2000x2000	1950	1950	5225	4125	1100	235	2180	800
2200x2200	AA91001-2200x2200	2150	2150	5752	4572	1180	235	2490	910
2400x2400	AA91001-2400x2400	2350	2350	6025	4725	1300	250	2690	1066
2800x2800	AA91001-2800x2800	2750	2750	6825	5325	1500	250	3100	1450
3000x3000	AA91001-3000x3000	2950	2950	7225	5625	1600	265	3300	1665

* масса приведенная в таблице является теоретической и может в некоторой степени отличатся от фактической.

Параметры для подбора электропривода/редуктора для затворов арматурного завода «Адмирал»

AxB, мм	Махов /редук	Тип присоединения		Макс. крутящий момент, Нм	Число оборотов втулки откр./закр.	Электропривод		Время откр./закр. мин	
		ЦКБА	ISO			Тулаэлектропривод	AUMA	Тулаэлектропривод	AUMA*
300x300	+/+	АЧ	F10	100	70	Н-А-11	SA 10.2	2,9	3,2
350x350	+/+	АЧ	F10	100	78	Н-А-11	SA 10.2	3,3	3,5
400x400	+/+	АЧ	F10	100	86	Н-А-11	SA 10.2	3,6	3,9
500x500	+/+	АЧ	F10	100	103	Н-А-11	SA 10.2	4,3	4,7
600x600	+/+	Б	F14	250	130	Н-Б-06	SA 14.2	2,6	2,9
700x700	+/+	Б	F14	250	136	Н-Б-06	SA 14.2	2,7	3,0
800x800	+/+	Б	F14	250	153	Н-Б-06	SA 14.2	3,1	3,4
1000x1000	+/+	Б	F14	250	187	Н-Б-06	SA 14.2	3,7	4,1
1200x1200	+/+	Б	F14	250	112	Н-Б-03	SA 14.2	4,5	5,1
1400x1400	+/+	Б	F14	250	129	Н-Б-03	SA 14.2	5,2	5,9
1600x1600	+/+	В	F16	600	145	Н-В-06	SA 16.2	3,0	3,2
1800x1800	+/+	В	F16	600	162	Н-В-06	SA 16.2	3,4	3,6
2000x2000	+/+	В	F16	600	179	Н-В-06	SA 16.2	3,7	4,0
2200x2200	-/+	В	F25	1000	196	Н-В-19	SA 25.2	4,1	4,4
2400x2400	-/+	В	F25	1000	212	Н-В-50	SA 25.2	4,4	4,7
2800x2800	-/+	В	F25	1000	246	Н-В-50	-	5,1	-
3000x3000	-/+	В	F25	1000	262	Н-В-50	-	5,5	-

* расчет времени открытия и закрытия с приводом AUMA приведен для 11, 22, 45 об/мин кулачковой втулки.

Комплектность

В комплект поставки входят: затвор щитовой, паспорт, эксплуатационная документация. По требованию заказчика затворы щитовые дополнительно могут комлектоватся крепежом.

Примечания

Внешний вид и конструкция затвора щитового могут быть изменены в процессе совершенствования без особого уведомления, без ухудшения потребительских свойств и при условии поставки изделия с заказанными параметрами. Возможно изготовление других исполнений по AxB и PN, которые не указанные в данном каталоге, и под приводы по EN ISO 5210, EN ISO 5211, DIN 3210, DIN 3338.

Опросный лист
для проектирования и заказа задвижки

Организация _____

Адрес _____

Контактное лицо _____

Тел. _____

E-mail _____

Объект, где будет установленная арматура _____

Основные характеристики

Тип задвижки:	штампосварная клиновая	☐					
	литая клиновая	☐					
	шиберная	☐					
Номинальный диаметр, DN		мм					
Номинальное давление, PN		МПа		кгс/см^2			
Рабочее давление, P_p		МПа		кгс/см^2			
Класс герметичности задвижки по ГОСТ Р 9544-2005	☐	«A»	☐	«B»	☐	«C»	☐ «D»
Тип шпинделя:	выдвижной	☐					
	невыдвижной	☐					
Строительная длина:	стандартная по ГОСТ 3706-93	☐					
	уменьшенная по ГОСТ 3706-93	☐					
	другая	☐					

Количество: _____

Параметры рабочей среды

Наименование: _____

Химический состав: _____

Агрегатное состояние: _____

Плотность, кг/м^3 _____

Вязкость, м^2/с

Температура, ºС:		минимальная		максимальная

Наличие агрессивных составляющих	нет	☐
	да, химический состав	
Наличие механических примесей	нет	☐
	массовая доля, %	☐
	размер, мм	☐
Направление среды:	одностороннее	☐
	двухстороннее	☐

Монтажные характеристики

Материал:	корпуса	☐
	трубопровода	☐

Тип присоединения:	фланцевое	
	по ГОСТ 12815-80	
	по ГОСТ Р 54432-2011	
	исполнение	
	стяжное	
	по ГОСТ 12815-80	
	по ГОСТ Р 54432-2011	
	исполнение	
	необходимость поставки комплекта ответных фланцев	да / нет
	необходимость поставки крепежа к ответным фланцам	да / нет
	под приварку	
	размеры присоединяемого трубопровода (DxS), мм	
Установочное положение:	горизонтальное	
	вертикальное	
	под углом º	
Вид установки:	надземная	
	колодезная установка	
Потребность ног:	да, высота от оси трубопровода до пола	
	нет	
Климатическое исполнение по ГОСТ 15150:	«У»	
	«ХЛ»	
	«УХЛ»	
	«Т»	

Характеристики привода

Тип привода:	ручной	маховик		
		редуктор		
	электропривод	тип взрывозащиты		
		время срабатывания, сек		
		силовое напряжение		
		напряжение управляющего сигнала		
		управление местное		
		управление дистанционное		
Дополнительные требования:		концевые выключатели	да	нет
		ручной дублер	да	нет
Время срабатываня для задвижек, сек				
Степень защиты электрооборудования:		IP		

Дополнительные требования

Дата заполнения _____

Опросный лист
для проектирования и заказа затвора дискового поворотного

Организация _____

Адрес _____

Контактное лицо _____

Тел. _____

E-mail _____

Объект, где будет установленная арматура _____

Основные характеристики

Тип затвора:	запорный							
	регулирующий							
Номинальный диаметр, DN		мм						
Номинальное давление, PN		МПа		кгс/см^2				
Рабочее давление, P_p		МПа		кгс/см^2				
Класс герметичности затвора по ГОСТ Р 9544-2005		«A»		«B»		«C»		«D»
Тип редуктора:	открытый							
	закрытый							
Строительная длина:	стандартная по ОСТ 26-07-1500-77							
	другое							

Трехэксцентриковый тип затвора ☐ да ☐ нет

Количество: _____

Параметры рабочей среды

Наименование: _____

Химический состав: _____

Агрегатное состояние: _____

Плотность, кг/м^3 _____

Вязкость, м^2/с

Температура, ºС:		минимальная		максимальная

Наличие агрессивных составляющих	нет	
	да, химический состав	
Наличие механических примесей	нет	
	массовая доля, %	
	размер, мм	
Направление среды:	одностороннее	
	двухстороннее	

Монтажные характеристики

Материал:	корпуса	
	трубопровода	
Тип присоединения:	фланцевое	
	по ГОСТ 12815-80	
	по ГОСТ Р 54432-2011	
	исполнение	
	необходимость поставки комплекта ответных фланцев	☐ да ☐ нет
	необходимость поставки крепежа к ответным фланцам	☐ да ☐ нет
	под приварку	
	размеры присоединяемого трубопровода (DxS), мм	
Установочное положение:	горизонтальное	
	вертикальное	
	под углом º	
Вид установки:	надземная	
	колодезная установка	
Потребность ног:	да, высота от оси трубопровода до пола	
	☐ нет	
Климатическое исполнение по ГОСТ 15150:	☐ «У»	
	☐ «ХЛ»	
	☐ «УХЛ»	
	☐ «Т»	

Характеристики привода

Тип привода:	ручной	редуктор	
	электропривод	тип взрывозащиты	
		время срабатывания, сек	
		силовое напряжение	
		напряжение управляющего сигнала	
		управление местное	
		управление дистанционное	
Дополнительные требования:		концевые выключатели	☐ да ☐ нет
		ручной дублер	☐ да ☐ нет

Время срабатываня для затворов, сек ☐

Степень защиты электрооборудования: IP ☐

Дополнительные требования

Дата заполнения _____

Опросный лист
для проектирования и заказа затвора обратного

Организация _____

Адрес _____

Контактное лицо _____

Тел. _____

E-mail _____

Объект, где будет установленная арматура _____

Основные характеристики

Тип затвора обратного:	с демпфером				
	без демпфера				
	с ревизионной крышкой				
Номинальный диаметр, DN			мм		
Номинальное давление, PN			МПа		кгс/см^2
Минимальное давление открытия, P_{min}			МПа		кгс/см^2
Герметичность в затворе по ГОСТ 13252-91, см^3/мин					

Строительная длина, мм: _____

Количество: _____

Параметры рабочей среды

Наименование: _____

Химический состав: _____

Агрегатное состояние: _____

Плотность, кг/м^3 _____

Вязкость, м^2/с

Температура, ºС:		минимальная		максимальная

Наличие агрессивных составляющих	нет	
	да, химический состав	
Наличие механических примесей	нет	
	массовая доля, %	
	размер, мм	
Направление среды:	одностороннее	
	двухстороннее	

Монтажные характеристики

Материал:	корпуса	
	трубопровода	
Тип присоединения:	фланцевое	
	по ГОСТ 12815-80	
	по ГОСТ Р 54432-2011	
	исполнение	

	стяжное	
	по ГОСТ 12815-80	
	по ГОСТ Р 54432-2011	
	исполнение	
	необходимость поставки комплекта ответных фланцев	☐ да ☐ нет
	необходимость поставки крепежа к ответным фланцам	☐ да ☐ нет
	под приварку	
	размеры присоединяемого трубопровода (DxS), мм	
Установочное положение:	горизонтальное	
	вертикальное	
	под углом º	
Вид установки:	надземная	
	колодезная установка	
Потребность ног:	да, высота от оси трубопровода до пола	
	☐ нет	
Климатическое исполнение по ГОСТ 15150:	☐ «У»	
	☐ «ХЛ»	
	☐ «УХЛ»	
	☐ «Т»	

Дополнительные требования

_____

_____

_____

_____

Дата заполнения _____

Опросный лист
для проектирования и заказа затвора щитового

Организация _____

Адрес _____

Контактное лицо _____

Тел. _____

E-mail _____

Объект, где будет установлен затвор щитовой _____

Основные характеристики

Тип затвора: настенный ☐
для бетонирования в штрабу ☐

Размер щита, АхВ, мм ☐

Тип шпинделя: выдвижной ☐
невыдвижной ☐

Количество: _____

Параметры рабочей среды

Наименование: _____

Химический состав: _____

Агрегатное состояние: _____

Плотность, кг/м^3 _____

Вязкость, м^2/с

Температура, ºС: ☐ минимальная ☐ максимальная

Наличие агрессивных составляющих нет ☐
да, химический состав _____

Наличие механических примесей нет ☐
массовая доля, % ☐
размер, мм ☐

Направление среды: одностороннее ☐
двухстороннее ☐

Монтажные характеристики

Материал: корпуса ☐

Тип присоединения: фланцевое ☐
по ГОСТ 12815-80 ☐
по ГОСТ Р 54432-2011 ☐
исполнение ☐
бетонирование в штрабу ☐
крепление анкерами к стене ☐

Климатическое исполнение ☐ «У»

по ГОСТ 15150: ☐ «ХЛ»
☐ «Т»

Характеристики привода

Тип привода:	ручной	маховик	
		редуктор	
	электропривод	тип взрывозащиты	
		время срабатывания, сек	
		силовое напряжение	
		напряжение управляющего сигнала	
		управление местное	
		управление дистанционное	
Дополнительные требования:		концевые выключатели	☐ да ☐ нет
		ручной дублер	☐ да ☐ нет

Время отк/закр, мин ☐

Степень защиты электрооборудования: IP ☐

Дополнительные требования

Дата заполнения _____

Чертеж для согласования размеров

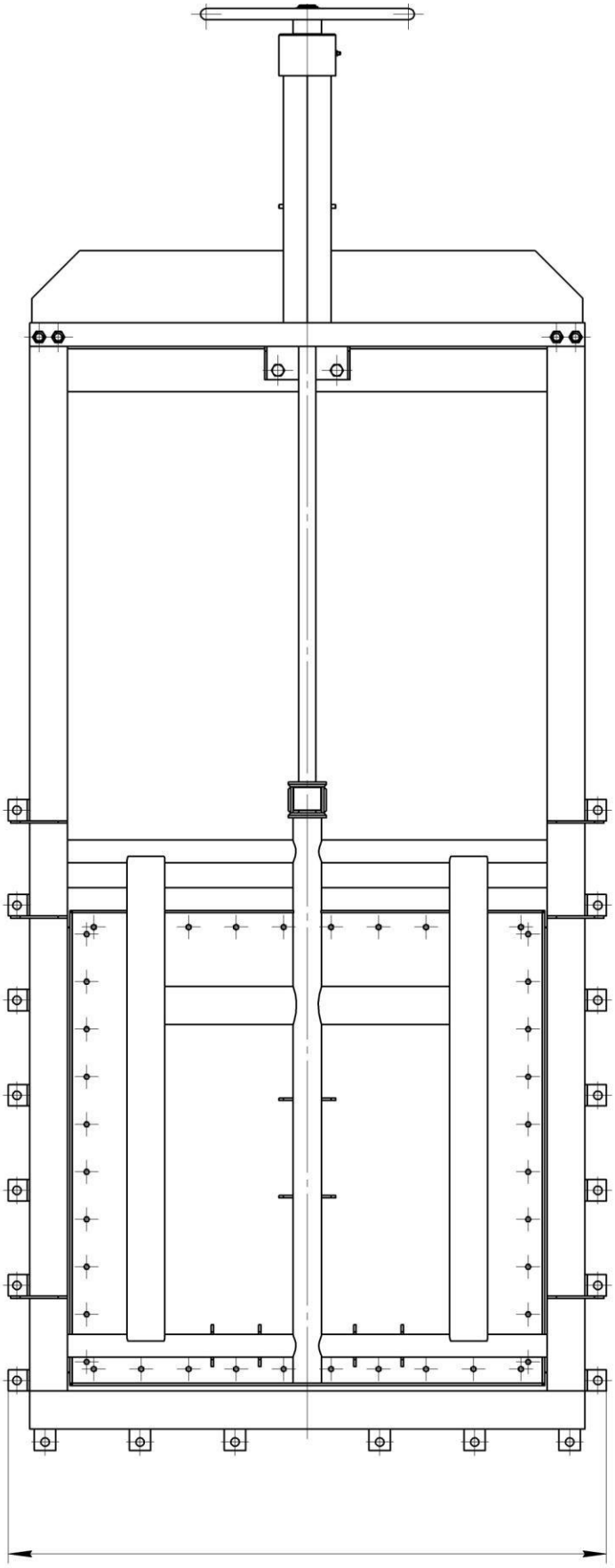

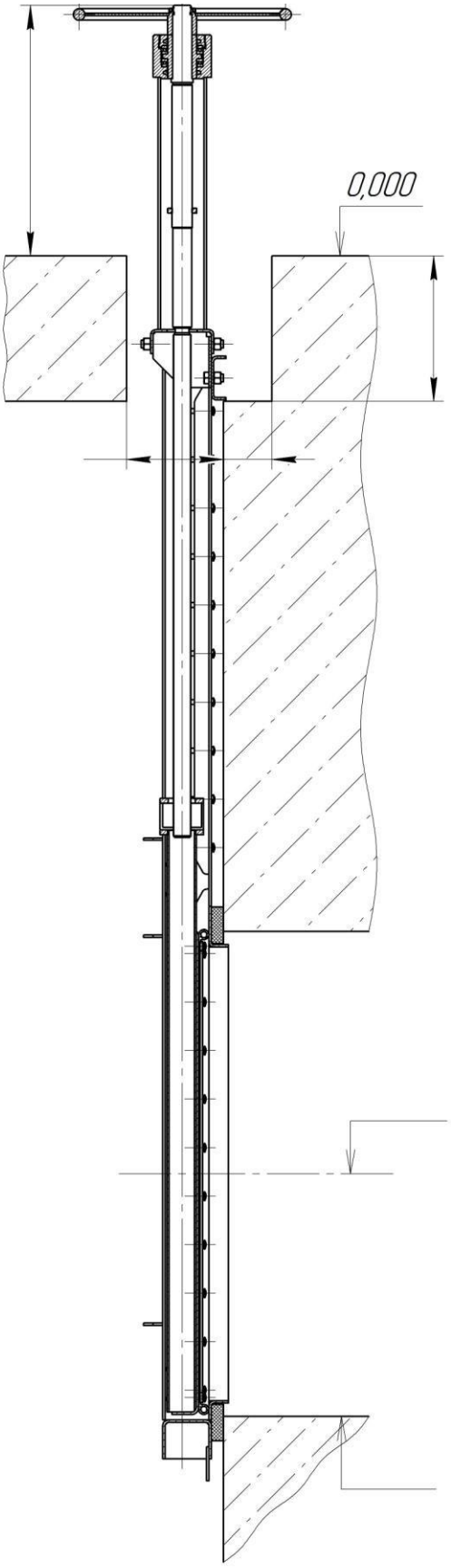

Архангельск (8182)63-90-72
Астана +7(7172)727-132
Белгород (4722)40-23-64
Брянск (4832)59-03-52
Владивосток (423)249-28-31
Волгоград (844)278-03-48
Вологда (8172)26-41-59
Воронеж (473)204-51-73
Екатеринбург (343)384-55-89
Иваново (4932)77-34-06
Ижевск (3412)26-03-58
Казань (843)206-01-48
Калининград (4012)72-03-81
Калуга (4842)92-23-67
Кемерово (3842)65-04-62
Киров (8332)68-02-04
Краснодар (861)203-40-90
Красноярск (391)204-63-61
Курск (4712)77-13-04
Липецк (4742)52-20-81
Магнитогорск (3519)55-03-13
Москва (495)268-04-70
Мурманск (8152)59-64-93
Набережные Челны (8552)20-53-41
Нижний Новгород (831)429-08-12
Новокузнецк (3843)20-46-81
Новосибирск (383)227-86-73
Орел (4862)44-53-42
Оренбург (3532)37-68-04
Пенза (8412)22-31-16
Пермь (342)205-81-47
Ростов-на-Дону (863)308-18-15
Рязань (4912)46-61-64
Самара (846)206-03-16
Санкт-Петербург (812)309-46-40
Саратов (845)249-38-78
Смоленск (4812)29-41-54
Сочи (862)225-72-31
Ставрополь (8652)20-65-13
Тверь (4822)63-31-35
Томск (3822)98-41-53
Тула (4872)74-02-29
Тюмень (3452)66-21-18
Ульяновск (8422)24-23-59
Уфа (347)229-48-12
Челябинск (351)202-03-61
Череповец (8202)49-02-64
Ярославль (4852)69-52-93

сайт: http://admiral.nt-rt.ru/ || эл. почта: ari@nt-rt.ru